# Catálogo General Grifería | 2014

www.teka.com

# Indice Grifería


**GRUPO TEKA** 4

Características Generales de nuestros productos 14

Colección Duchas 17

Colección Termostatos 35

Colección Grifería Baño 43

Teka Project Systems 99

Colección Grifería Cocina 109

Recambios 129


Los precios no incluyen instalación, puesta en funcionamiento ni impuestos en vigor. Junio 2014.

# Grupo Teka, una amplia solución para todas las divisiones

Teka es un grupo industrial fundado en Alemania en 1924. Con más de 90 años de experiencia, el Grupo es una compañía dedicada a la producción y comercialización de electrodomésticos de cocina, cocina profesional, grifería de cocina y baño, productos de baño, vitrificado y contenedores.

La inversión constante ha conducido al Grupo hasta una posición líder en diversos sectores, especialmente en la fabricación de barriles de cerveza en la que es líder mundial. Con oficinas centrales y plataformas logísticas en Europa, Teka está presente en más de 110 países en todo el mundo, ofreciendo una amplia gama de productos bajo diferentes marcas a través de de sus 3 divisiones (Cocina y Baño, Cocina Profesional y Contenedores).

## Cocina y baño

La división Cocina y Baño es la unidad de negocio más significativa del Grupo Teka. Con 17 fábricas en Europa, América y Asia, la división se erige como mayor fabricante europeo de fregaderos en acero inoxidable y electrodomésticos de encastrar; hornos, encimeras, campanas, etc. Como proveedor integral de tecnología y producción, el Grupo Teka dispone de soluciones integrales para cocina y baño.

## Cocina profesional

La división Cocina Profesional diseña, fabrica y comercializa una amplia línea de cocinas modulares, incluyendo cocinas y equipos de catering a medida para cadenas hoteleras, restaurantes, centros educacionales, hospitales, aeropuertos e instalaciones deportivas entre otros.

Su tecnología de alta calidad y diseño europeo le han otorgado el reconocimiento internacional, reflejado en numerosos premios internacionales.

Los productos se agrupan en 5 categorías principales:

· Cocinas modulares
· Hornos convencionales y de vapor
· Equipamiento de servicio y catering
· Mobiliario en acero inoxidable y Cocinas móviles

## Container

Esta división se especializa en la producción de contenedores de acero inoxidable de alta calidad. Uno de cada tres barriles de cerveza en el mundo han sido producidos por Teka, siendo líder mundial del sector con una cuota de mercado aproximada del 35%. Entre los clientes de la división Contenedor se encuentran las mayores fábricas de cerveza del mundo, además de empresas líderes en sectores como el químico, farmacéutico y alimentario.

La división Contenedor produce y comercializa contenedores, desde 5 litros de capacidad hasta tanques capaces de almacenar 10.000 litros. Entre otros productos manufacturados se encuentran: sistemas contenedores para almacenamiento y transporte, mezcla y embalaje de sólidos o electrodomésticos de gran aleación.

# Teka, nuestros valores son nuestras ventajas

Como marca sólida y de confianza Teka ha alcanzado un destacable prestigio entre millones de clientes en todo el mundo. Una elección perfecta respaldada por las siguientes ventajas:

## Experiencia

Con más de 90 años de experiencia la marca Teka ha alcanzado un reconocimento mundial avalado por sus compromisos con valores como el diseño europeo, la calidad o nuestro compromiso con el apoyo al cliente en aspectos como la garantía directa o el servicio post venta.

## Amplia oferta

El Grupo proporciona una amplia gama de productos como fregaderos (en acero inoxidable, granito y sintéticos), electrodomésticos de cocina, soluciones para baño, contenedores a medida, grifería o equipamiento sanitario en acero inoxidable.

## Calidad

Una extraordinaria calidad respaldad por un gran número de certificaciones como la ISO o reconocidos premios internacionales. Realizamos numerosas pruebas de calidad e inspecciones aleatorios en nuestras instalaciones para garantizar los mayores niveles de calidad tanto en el producto como en los procesos involucrados en su desarrollo y fabricación. Esta búsqueda de la perfección nos ha llevado a un amplio grado de reconocimiento como los nueve premios internacionales ganados por Teka en 2013-2014.

## Soluciones

El Grupo es un proveedor global de soluciones, cubriendo amplios segmentos para atender las necesidades de cualquier cliente. Tenemos un alcance global con presencia local, manteniendo siempre el acero inoxidable como el núcleo de nuestro negocio.

## Innovación

En Teka vemos la innovación como una filosofía y como una garantía de la satisfacción total del cliente. El sistema de limpieza de hornos Hydroclean® o la revolucionaria Ihood® son claros ejemplos del resultado de nuestra constante innovación y programas de desarrollo.

# **Teka**, una empresa global

Con una fuerte presencia mundial representada en **27 fábricas en 3 continentes** y **filiales en 33 países,** el Grupo realiza operaciones en **más de 110 países** en los **5 continentes.**
En **Teka** nos esforzamos por alcanzar y mantener las certificaciones más exigentes, teniendo siempre presente los más estrictos estándares de sostenibilidad ambiental.

**20 fábricas en Europa:**
España (6)
Alemania (5)
Turquía (2)
Hungría (1)
Italia (1)
Holanda (1)
Noruega (1)
Portugal (1)
Suecia (1)
Reino Unido (1)

**4 fábricas en Asia Pacífico:**
China (3)
Indonesia (1)

**3 fábricas en América:**
Mexico (2)
Venezuela (1)

Presencia Comercial
Fábricas

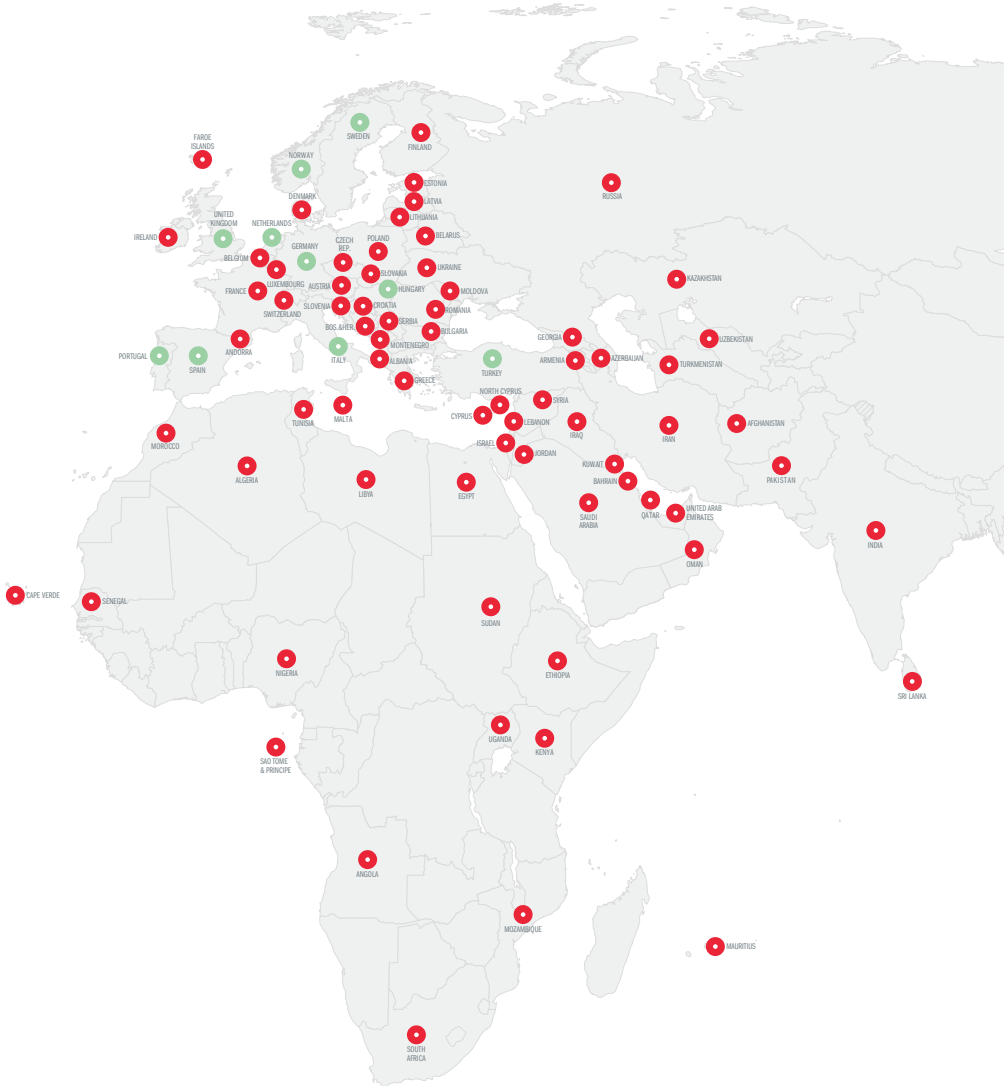


"Donde un cliente nos necesita, entregamos soluciones"

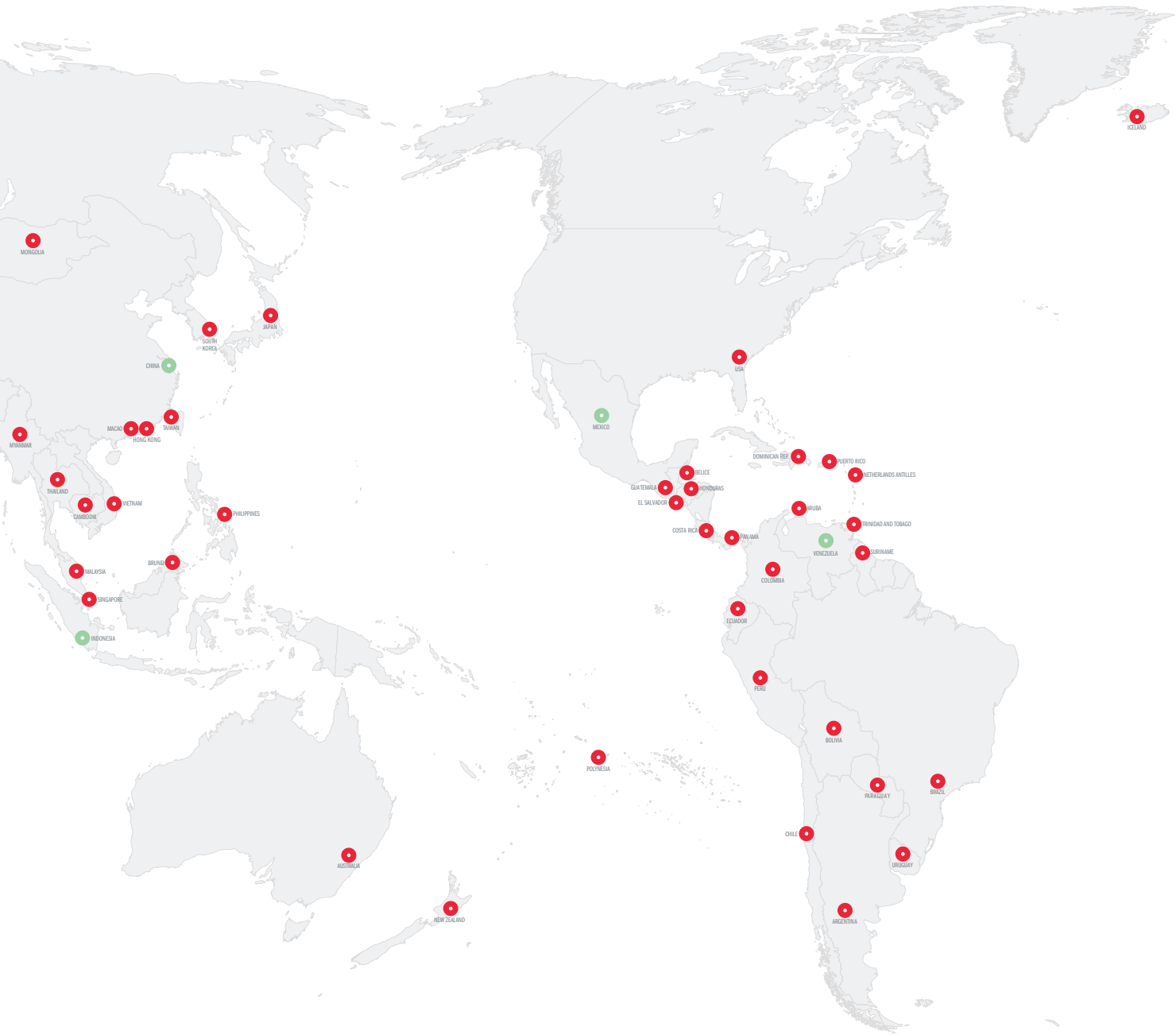
ICELAND
MONGOLIA
JAPAN
SOUTH KOREA
CHINA
USA
MEXICO
MACAO
HONG KONG
TAIWAN
MYANMAR
THAILAND
CAMBODIA
VIETNAM
PHILIPPINES
BRUNEI
MALAYSIA
SINGAPORE
INDONESIA
DOMINICAN REP.
PUERTO RICO
NETHERLANDS ANTILLES
BELICE
GUATEMALA
HONDURAS
EL SALVADOR
COSTA RICA
PANAMA
ARUBA
TRINIDAD AND TOBAGO
VENEZUELA
SURINAME
COLOMBIA
ECUADOR
PERU
BOLIVIA
POLYNESIA
PARAGUAY
BRAZIL
CHILE
URUGUAY
ARGENTINA
AUSTRALIA
NEW ZEALAND

# Teka, más de 100 años fabricando grifería

Las fábricas de productos de baño de Teka están especializadas en la producción de grifería, sistemas de ducha, sanitarios y accesorios de acero inoxidable. Ubicadas en España, Hungría y China, satisfacen las necesidades de clientes en más de 50 países. Nuestra experiencia de más de cien años ha conquistado la confianza de instaladores y fontaneros de todo el mundo.

Nuestra completísima gama de baño cubre todas las necesidades y tendencias del mercado: termostatos y sistemas empotrados de última generación, monomandos y bimandos, que van desde los diseños más innovadores hasta los que encajan perfectamente en ambientes rústicos, grifería temporizada, grifería electrónica y, además, una amplia oferta de duchas y complementos.

La pertenencia al Grupo Teka, uno de los líderes mundiales en la fabricación de fregaderos y equipamientos de cocina, nos ha permitido desarrollar también una variada gama de grifería de cocina.

El deseo de ofrecer soluciones completas en el ámbito del baño ha motivado la adquisición de nuevas fábricas y la expansión a nuevos mercados.

## TEKA SANITARY SYSTEMS S.A.

Teka Sanitary Systems S.A., es la sede mundial de Teka para los productos de baño y la grifería de cocina. Es, a su vez, donde se desarrollan las tareas de diseño, control de calidad, laboratorio e I+D+i de nuevos productos y tecnologías. Realiza, además, el ensamblaje de las referencias de gama media, media-alta y alta que requieren un aporte técnico mayor, así como nuevos acabados.

## TEKA MAGYARORSZÁG

Líder indiscutible del mercado húngaro y con una penetración cercana al 45%, es también uno de los principales fabricantes europeos de llaves de bola para agua y gas. Con los años se ha afianzado en mercados tan complejos como Rusia, Alemania y Holanda. Situada en una de las vías más importantes de Europa central, a muy poca distancia de Viena, es también la plataforma logística del Grupo Teka para los países centroeuropeos.

## KAIPING TEKA FAUCETS

Concebida para mejorar la posición de la División baño en los mercados asiáticos y de influencia dólar, esta planta productiva tiene implantado un sistema de gestión certificado según la norma ISO 9001. Además, está reconocida como centro productivo de Teka Sanitario por las entidades de certificación de AENOR (España) y AFNOR ó CSTB (Francia). La producción integral desarrollada en KTF, así como la maquinaria y las tecnologías aplicadas son las mismas que las utilizadas actualmente en nuestras fábricas europeas.

# Teka, proceso de fabricación completo

## 1

### SECCIÓN DE FUNDICIÓN

Máquinas de fundición de alta precisión utilizando latón de alta calidad tipo CB755S.

## 2

### SECCIÓN DE MECANIZADO

La manera de garantizar la calidad del mecanizado es hacer todas las operaciones en un solo proceso. Eso únicamente se consigue con una gran inversión en máquinas de mecanizado por control numérico (CNC), con probado y limpieza de piezas en maquinaria de altas prestaciones.

## 3

### SECCIÓN DE ESMERILADO Y PULIDO

Aplicación de la robótica para solventar el complejo proceso de esmerilado automatizado, asegurando así una calidad homogénea. La más moderna tecnología al servicio de los productos de Teka Sanitary Systems.

Pulido automático de la superficie de las piezas esmeriladas para otorgarles la alta suavidad que requieren antes de pasar a gálvano.

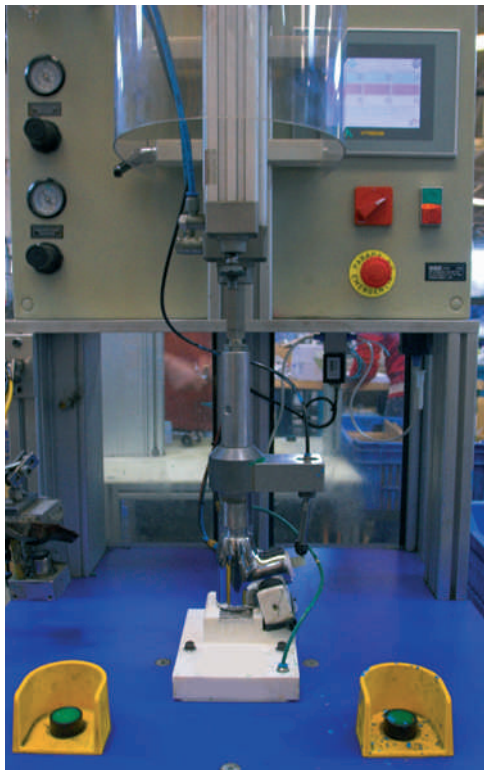

# 4

## PLANTA GALVÁNICA

Proceso automatizado de niquelado y cromado con la más avanzada tecnología de protección medioambiental, con medidas implantadas para evitar cualquier tipo de agresión ecológica. Superficie de acabados mediante una capa protectora de cromo altamente resistente a la corrosión y a ralladuras, aportando un brillo muy duradero (12,5 micras de Ni-Cr de grosor medio).

# 5

## SECCIÓN DE TRATAMIENTOS ESPECIALES

Aplicación de lacas de alta resistencia y de nueva generación. Pinturas fotoluminiscentes, nanorecubrimientos...

# 6

## CALIDAD, MONTAJE Y EMPAQUETADO

Ensamblado de los componentes del producto final y prueba de funcionamiento y calidad del 100% de los productos. Disposición del producto y sus componentes en un embalaje protector de forma cuidadosa y limpia.

## TEKA COOL : LAB

# I+D+i+

IDEAS+CREATIVIDAD+FRESCURA+EVOLUCIÓN+PRACTICIDAD+DIVERSIÓN+IDEAS+IDEAS+IDEAS+IDEAS+IDEAS+IDEAS+IDEAS+IDEAS+IDEAS+IDEAS+IDEAS+IDEAS+IDEAS+IDEAS+IDEAS+IDEAS+IDEAS+IDEAS+IDEAS+IDEAS+IDEAS+IDEAS+IDEAS+IDEAS+IDEAS+IDEAS+IDEAS+IDEAS+IDEAS+IDEAS+IDEAS+IDEAS+IDEAS+IDEAS... Y +IDEAS

Pensando en el nombre que íbamos a darle a las innovaciones que nuestros equipos de I+D+i y diseñadores externos, en colaboración, habían desarrollado para este nuevo catálogo, nació la gran duda: ¿Cómo bautizar este concepto de nuevas ideas y sueños para el cuarto de baño y la cocina? ¿Cómo enmarcar bajo un mismo nombre tanta innovación y nuevos diseños? Así nació COOL LAB.

Un auténtico laboratorio de ideas frescas, prácticas, divertidas y originales. Agrupa los desarrollos de nuestro Departamento Teka In-house Design, aportaciones de diseñadores internacionales, de grandes estudios de arquitectura, nuevos acabados para la grifería como Black&White by Teka, divertidos y útiles grifos que brillan en la oscuridad gracias al nuevo acabado MOONLITE, la fuerza del nuevo desarrollo TITANIUM CHROME o la introducción del minimalismo de nueva generación de la serie Aura.

Así es este laboratorio de ideas, siempre en constante crecimiento.

Así es este foro abierto de nuevas creaciones, siempre evolucionando.

Así nacen las tendencias; con buenas ideas…by TEKA COOL LAB.

# CERTIFICACIONES DE CALIDAD

Muchos son los requisitos y pruebas que debe superar un producto para poder ser homologado: Características dimensionales, resistencia a la presión, caudales mínimos, niveles de ruido, duración de los materiales y mecanismos...etc. La Certificación ISO 9001 demuestra nuestro compromiso con la calidad en todas las fases del proceso de diseño, fabricación y venta de grifería. La mayoría de nuestros productos están avalados por las homologaciones obtenidas en mercados europeos tan exigentes como Francia (NF), Noruega (SINTEF), Dinamarca (VA) y, por supuesto, España (AENOR).

AENOR ER Empresa Registrada UNE-EN ISO 9001 ER-0392/2010

ESPAÑA

FRANCIA

SINGAPUR

NORUEGA

DINAMARCA

FRANCIA

TAILANDIA

# SISTEMA EMPOTRADO DE ÚLTIMA GENERACIÓN

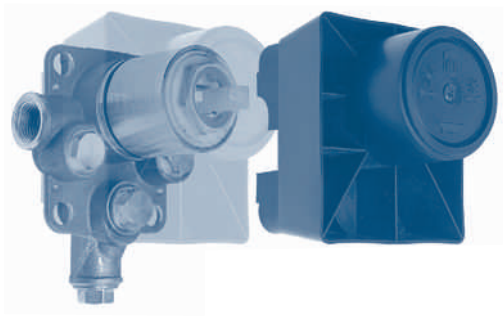

Este sistema utiliza el mismo cuerpo empotrado tanto para ducha como baño/ducha, evitando así errores en la instalación.

**Dos unidades independientes:**
a - Cuerpo empotrado.
b - Kit exterior para empotrado.

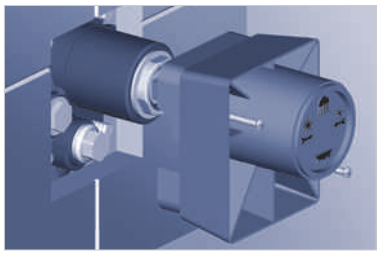

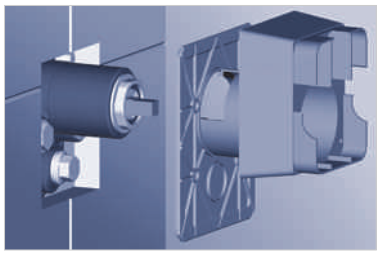

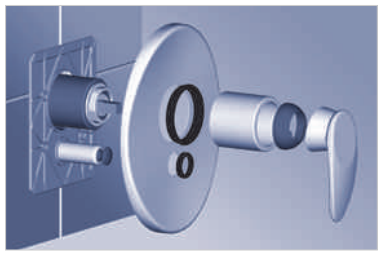

**VENTAJAS:**

Su principal ventaja es poder posponer la elección de la serie de grifería a instalar, con el consiguiente ahorro en almacenaje; se evitan así los problemas a pie de obra (roturas, pérdidas, robos...etc).

Fácil montaje sin necesidad de desmantelar la instalación existente. Es ideal para reformas de cuartos de baño, incluso en instalaciones de pared ligera (con tabiquería de cartón/yeso).

Novedoso sistema antirruido.

Estanqueidad garantizada en cualquier tipo de instalación.

Gama completa de complementos.

# CARACTERÍSTICAS GENERALES DE NUESTROS PRODUCTOS

## NUEVA GENERACIÓN DE CARTUCHO TEKA

- **Control de temperatura extremadamente preciso**. Gran sensibilidad y fidelidad para regular la temperatura.
- **Mayor sensibilidad en el manejo**. Gran suavidad en el accionamiento del cartucho. (Max. 0,30 Nm)
- **Máxima fiabilidad en la vida del producto**. Supera los 350.000 ciclos de los ensayos de duración normalizados. Superando en un 42% la norma más exigente.
- **Supera las normativas más exigentes**. EN-817; NF-077; NF-D 18.202; ASME 1 112.18.1
- **Ruido**. De acuerdo con la normativa europea EN-817.
- **Ecológico**. Tope de temperatura y caudal.
- **Soporta más de 50 bares de presión**. La presión standard en un hogar en España es de 3 bares. Supera los 200 golpes de ariete en las pruebas de presión a 50 bar. Duplicando así lo requerido por la norma más exigente.
- **Primera calidad de materiales**. Proveedores certificados con las siguientes normativas sanitarias: ACS; NSF; KTWA; WRAS
- **Doble control de calidad garantizado**. El 100% de los cartuchos son probados 2 veces, durante la fabricación del cartucho y al finalizar la producción del grifo.
- **5 años de garantía.**
- **Diseño 100% Teka.**
- **Mejora continua en el desarrollo del proceso productivo**. Ya que se dispone de maquinaria de laboratorio para hacer las pruebas según normativas, incluido cámara acústica.

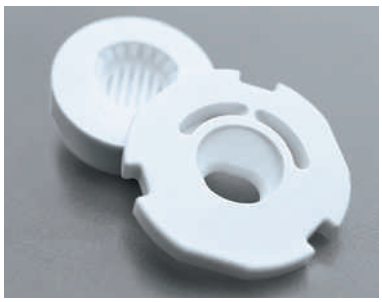

## DISCOS CERÁMICOS

Todos los cartuchos de Teka incorporan discos cerámicos sinterizados de elevada resistencia, con superficies porosas que retienen durante un mayor periodo de tiempo el lubricante, incrementando la suavidad en el manejo y, por consiguiente, la vida útil de la grifería. El mecanismo de accionamiento se encuentra aislado del agua. De esta forma, se consigue una lubricación permanente.

## DURACIÓN DE LOS MECANISMOS

| | NORMA TEKA | NORMA EUROPEA |
|---|---|---|
| MONTURAS | + 500.000 ciclos | 200.000 ciclos |
| CARTUCHOS | + 500.000 ciclos | 200.000 ciclos |
| CAÑOS | + 200.000 ciclos | 80.000 ciclos |
| INVERSORES | + 80.000 ciclos | 30.000 ciclos |

# CARACTERÍSTICAS GENERALES DE NUESTROS PRODUCTOS

## MONTURAS TEKA

Las monturas Teka aseguran una selección del caudal más precisa y disminuyen el nivel sonoro hasta los límites normalizados sin influir en el paso del agua. Supera las exigencias de la Norma EN 200, establecida en 200.000 ciclos.

## ELEMENTOS TERMOSTÁTICOS

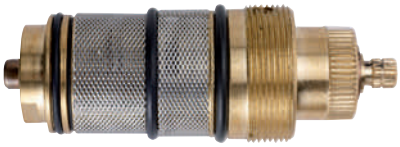

Nuestros termostatos cumplen con los requisitos de sensibilidad, estabilidad y seguridad exigidos en la Norma EN 1111. Hemos perfeccionado su funcionamiento con elementos como válvulas antirretorno protegidas por filtros de fácil acceso y una válvula corredera de diseño antiadherente. La función antiquemaduras del botón limitador de temperatura a 38ºC, viene reforzada por el diseño del mezclador, que hace circular el agua caliente por la parte posterior del termostato evitando así el contacto involuntario con la zona más caliente. La montura cerámica de ¾ de vuelta y el botón de regulación de caudal son una buena combinación para economizar agua sin perder el confort. Este botón limita el caudal de agua a la mitad aproximadamente y, al pulsarlo, lo incrementa progresivamente hasta alcanzar el máximo.

## OTRAS CARACTERÍSTICAS DE NUESTROS GRIFOS

### SISTEMA ANTIRRUIDO

Los monomandos de instalación mural (montados en la pared) incorporan amortiguadores de ruido que permiten reducir sustancialmente la sonoridad del agua al circular por el grifo.
De este modo, ni usted ni su vecino sufrirán molestias.

### AIREADOR ESPECIAL

Algunas series incorporan un aireador especial anticalcáreo y antivandálico que proporciona una salida de agua homogénea, silenciosa y sin salpicaduras.

### LATIGUILLOS DE GRAN CALIDAD

Tubos de alimentación flexibles de acero inoxidable de gran calidad y sencilla instalación, con junta tórica de estanqueidad incorporada. Cumplen con las máximas exigencias de los principales organismos de certificación europeos.

### INSTALACIÓN RÁPIDA Y SENCILLA

Sistema de instalación rápido y sencillo (para la mayoría de modelos es suficiente con una llave de tubo de 12 mm).

# COLECCIÓN **DUCHAS**


SISTEMAS DE DUCHA | **19**
MANERALES | **26**
ROCIADORES | **28**
SETS DE DUCHA | **30**
BARRAS DESLIZANTES | **30**
COMPLEMENTOS DE DUCHA | **15**

# Sistemas de ducha con mezclador termostático

### SEGURIDAD ANTIQUEMADURAS

Todos nuestros termostatos incluyen un tope de seguridad a 38ºC. Este botón evita incrementos en la temperatura del agua no deseados y así reducir al máximo los riesgos de quemaduras.

### PROTECCIÓN PARA NIÑOS

Además, el tope de seguridad a 38º que evita las quemaduras accidentales. Cuidamos de usted y su familia.

### AHORRO DE AGUA

El mezclador termostático asegura una extraordinaria reducción del consumo de agua gracias al tope ecológico Eco-Stop.

### PROTECCIÓN MEDIOAMBIENTAL

Gracias al tope de seguridad a 38ºC y al tope ecológico Eco-Stop, se produce un menor consumo de agua y energía que contribuye a la protección del mediambiente.

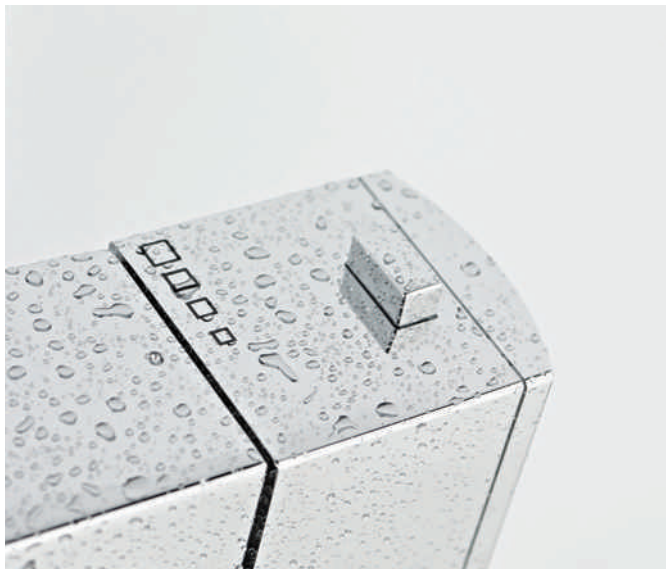

## FUNCIÓN ANTIQUEMADURAS

La función antiquemaduras del botón limitador de temperatura a 38ºC, viene reforzada por el diseño del mezclador, que **hace circular el agua caliente por la parte posterior del termostato evitando así el contacto involuntario con la zona más caliente**.

## REGULACIÓN DE CAUDAL

La montura cerámica de ¾ de vuelta y el botón de regulación de caudal son una buena combinación para **economizar agua sin perder el confort**.

# Sistemas de Ducha con Mezclador Termostático

NOVEDAD

**Sistema de ducha termostática Icon:**
- Termostato ducha con salida superior
- Sistema de cuerpo frío para evitar quemaduras
- Inversor automático integrado en el termostato
- Rociador anticalcáreo metálico oval 340 x 220 mm
- Flexible ducha 150 cm
- Maneral anticalcáreo 1 función
- Termostato ducha con tope de seguridad a 38 °C
- Soporte deslizante y ajustable

| REF. | EUROS |
|---|---|
| 33.238.02.00 | 931,00 |

NOVEDAD

**Sistema de ducha termostática ALAIOR XL**
- Termostato ducha con salida superior
- Sistema de cuerpo frío para evitar quemaduras
- Brazo de ducha telescópico, ajustable en altura
  - Altura min. 799 mm
  - Altura máx. 1.299 mm
- Inversor automático integrado en el termostato
- Rociador anticalcáreo Ø 250 mm, cromado
- Flexible ducha 150 cm
- Maneral anticalcáreo 3 funciones
- Termostato ducha con tope de seguridad a 38 °C
- Soporte deslizante y ajustable

| REF. | EUROS |
|---|---|
| 22.238.02.00 | 474,00 |

NOVEDAD

**Sistema de ducha termostática Formentera:**
- Termostato ducha con salida superior
- Sistema de cuerpo frío para evitar quemaduras
- Brazo de ducha telescópico, ajustable en altura
  - Altura min. 935 mm
  - Altura máx. 1.285 mm
- Inversor automático integrado en el termostato
- Rociador anticalcáreo cromado Formentera 279 x 279 mm
- Flexible ducha 150 cm
- Maneral Formentera anticalcáreo 1 función
- Termostato ducha con tope de seguridad a 38 °C
- Soporte deslizante y ajustable

| REF. | EUROS |
|---|---|
| 62.238.02.00 | 749,00 |

**Sistema de ducha termostática MT Plus**
- Termostato ducha con salida superior
- Barra telescópica:
  - altura min. 830 mm
  - altura máx. 1.330 mm
- Inversor integrado en el termostato
- Rociador anticalcáreo cromado
- Flexible metálico de doble grapaje 150 cm
- Maneral minimalista anticalcáreo
- Termostato ducha con tope de seguridad a 38° C
- Soporte del maneral regulable

| REF. | EUROS |
|---|---|
| 46.238.02.00 | 378,00 |

REF. 62.298.02.00

# Sistema de Ducha con Mezclador Monomando

NOVEDAD

**Sistema de ducha Formentera:**

- Monomando de ducha con salida superior
- Brazo de ducha telescópico, ajustable en altura
  - Altura min. 950 mm
  - Altura máx. 1.140 mm
- Inversor automático integrado
- Rociador anticalcáreo Formentera 279 x 279 mm
- Flexible ducha metálico cromado 150 cm
- Maneral Formentera anticalcáreo 1 función
- Soporte deslizante y ajustable

| REF. | EUROS |
|---|---|
| 62.298.02.00 | 380,00 |

**Sistema de ducha ALAIOR**

- Monomando de ducha con salida superior
- Brazo de ducha telescópico, ajustable en altura
  - Altura min. 857 mm
  - Altura máx. 1.279 mm
- Inversor automático
- Rociador anticalcáreo Disk Ø 200mm
- Maneral anticalcáreo 1 función
- Soporte deslizante y ajustable
- Flexible ducha latón cromado 150 cm

| REF. | EUROS |
|---|---|
| 55.298.02.00 | 283,00 |

**Sistema de ducha Alaior XL:**

- Monomando de ducha con salida superior
- Brazo de ducha orientable
- Altura: 1.067 mm
- Inversor automático integrado
- Rociador anticalcáreo Ice L Ø 250 mm
- Maneral anticalcáreo cromado 3 funciones Ice L Ø 100 mm
- Soporte deslizante y ajustable
- Flexible ducha latón cromado 150 cm

| REF. | EUROS |
|---|---|
| 22.298.02.00 | 358,00 |

**Sistema de ducha MT Plus**

- Monomando de ducha con salida superior
- Brazo de ducha telescópico, ajustable en altura
  - Altura min. 868 mm
  - Altura máx. 1.300 mm
- Inversor automático
- Rociador anticalcáreo Disk Ø 200mm
- Maneral anticalcáreo 3 funciones Stylo Sport
- Soporte deslizante y ajustable
- Flexible ducha latón cromado 150 cm

| REF. | EUROS |
|---|---|
| 46.298.02.00 | 272,00 |

# Sistemas de ducha Universe

Jets anticalcáreos y orientables



Inversor cerámico de gran suavidad

**CONFORTABLE:**
Utilizar el rociador de gran caudal o maneral de ducha mediante el inversor cerámico.

**FÁCIL INSTALACIÓN:**
Se instala de forma rápida y sencilla, sin necesidad de hacer obra.

**CÓMODO:**
Se conecta directamente a cualquier mezclador exterior de baño-ducha o ducha a través de un flexible especial.

**PERSONAL:**
Gran variedad de opciones para confeccionar un conjunto a su medida.

**MODERNO:**
Diseño innovador que se adapta a las nuevas tendencias decorativas.

**ECONÓMICO:**
Se instala sobre la grifería existente.

## Rótula giratoria

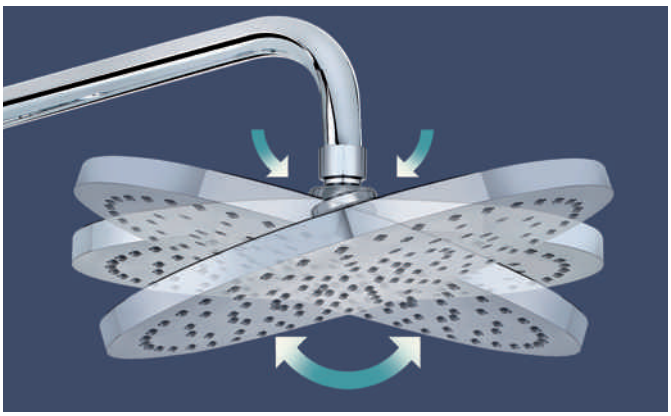

· Rótula giratoria, incorporada en todos los rociadores

## Tipos de chorro

LLUVIA

MASAJE

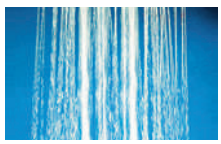

LLUVIA + MASAJE

SOFT

LLUVIA + SOFT

## Instalación opcional del limitador automático de caudal

En caso de una presión de agua demasiado elevada es recomendable la colocación del limitador de caudal.

El limitador de caudal posibilita el ahorro de agua cada vez que se utiliza la ducha.

## Fácil instalación sin obra

Ya puede instalar un sistema de ducha completo sin necesidad de incómodas obras.

## Fácil limpieza antical

**Mantenimiento:** Para limpiar la cal (sarro) basta con pulsar con los dedos sobre los orificios de salida.

# Sistemas de Ducha Universe

**Sistema de ducha Universe Plus**

- Sistema de instalación universal sobre mezclador exterior de baño-ducha o ducha.
- Barra de ducha con inversor cerámico
- Rociador anticalcáreo.
- Maneral anticalcáreo.
- Flexible de conexión de metálico cromado 80 cm.
- Flexible ducha metálico cromado 150 cm.
- Grifo no incluido

REF. **79.002.68.00**

EUROS **377,00**

**Sistema de ducha Universe Cuadro Pro**

- Sistema de instalación universal sobre mezclador exterior de baño-ducha o ducha
- Brazo de ducha telescópico ajustable en altura:
  - Altura min.: 990 mm
  - Altura max.: 1.180mm
- Presión mínima recomendada: 1,5 bar
- Barra de ducha con inversor cerámico de gran caudal
- Rociador anticalcáreo 240 x 360 mm
- Maneral anticalcáreo
- Soporte deslizante y ajustable
- Flexible de conexión de metálico cromado 80 cm
- Flexible de ducha de metálico cromado 150 cm.
- Grifo no incluido

*Barra telescópica*

REF. **79.002.74.00**

EUROS **283,00**

**Sistema de ducha Universe Cuadro**

- Sistema de instalación universal sobre mezclador exterior de baño-ducha o ducha
- Barra de ducha con inversor cerámico de gran caudal
- Rociador anticalcáreo 200 x 200 mm
- Maneral anticalcáreo
- Soporte deslizante
- Flexible de conexión de metálico cromado 80 cm
- Flexible ducha metálico cromado 150 cm
- Grifo no incluido

REF. **79.002.64**

EUROS **258,00**

**Sistema de ducha Universe Pro**

- Sistema de instalación universal sobre mezclador exterior de baño-ducha o ducha
- Brazo de ducha telescópico ajustable en altura:
  - Altura min.: 998 mm
  - Altura max.: 1.168 mm
- Presión mínima recomendada: 1,5 bar
- Barra de ducha con inversor cerámico de gran caudal
- Rociador anticalcáreo Ice L Ø 250 mm
- Maneral anticalcáreo 3 funciones Ice Ø 100 mm
- Soporte deslizante y ajustable
- Flexible de conexión de latón cromado 80 cm
- Flexible de ducha de latón cromado 150 cm.
- Grifo no incluido

*Barra telescópica*

REF. **79.002.72.00**

EUROS **198,00**

# Sistemas de Ducha Universe

**Sistema de ducha Universe Spa**

- Sistema de instalación universal sobre mezclador exterior de baño-ducha o ducha
- Barra de ducha con inversor cerámico
- Jets orientables a dos chorros (lluvia y niebla) con sistema anticalcáreo
- Rociador Disk 2 de gran caudal, Ø 200 mm, cromado
- Maneral Stick anticalcáreo
- Soporte deslizante
- Flexible de conexión de metálico cromado 80 cm
- Flexible ducha metálico cromado 150 cm
- Grifo no incluido

| REF. | EUROS |
|---|---|
| **79.002.63** | **270,00** |

**Sistema de ducha Universe (completo)**

- Sistema de instalación universal sobre mezclador exterior de baño-ducha o ducha
- Barra de ducha con inversor cerámico
- Rociador Disk 2 de gran caudal, Ø 200 mm, cromado
- Maneral Stick anticalcáreo
- Soporte deslizante
- Flexible de conexión de metálico cromado 80 cm
- Flexible ducha metálico cromado 150 cm
- Grifo no incluido

| REF. | EUROS |
|---|---|
| **79.002.54** | **194,00** |

**Sistema de ducha Universe (sin accesorios)**

- Sistema de instalación universal sobre mezclador exterior de baño-ducha o ducha
- Barra de ducha con inversor cerámico
- Soporte deslizante
- Flexible de conexión de metálico cromado 80 cm
- No se suministra el flexible de ducha metálico 150 cm
- Grifo no incluido

Puede completar el sistema Universe a su gusto con cualquier rociador, maneral y flexo de ducha de nuestro catálogo.

| REF. | EUROS |
|---|---|
| **79.001.53** | **143,00** |

REF. 79.002.68.00

# Manerales

**Maneral Duo-Air**
- Sistema de inyección de aire incorporado.
- Combinación de colores: Cromo + Blanco.
- 1 Función
- Ø 130 mm

*Extra fino - Ø 130 mm.*

REF. 79.003.69.00 | EUROS 47,00

**Maneral ICE**
3 funciones:
- Lluvia
- Masaje
- Soft

Anticalcáreo

REF. 79.003.70.00 | EUROS 25,00

**Maneral Cuadro Duo**
- 1 Funcíón
- Anticalcáreo.
- Combinación de colores: Cromo + Negro

79.003.68.00 | 21,00

NOVEDAD

**Maneral Formentera**
- 1 Funcíón
- Anticalcáreo

79.003.80.00 | 11,00

NOVEDAD

**Kit de ducha Formentera con toma de agua**
- Maneral Formentera anticalcáreo 1 Función
- Soporte con salida de agua integrada
- Flexible con ducha metálico cromado 150 cm

79.005.54.00 | 72,00

NOVEDAD

**Kit de ducha Formentera**
- Maneral Formentera anticalcáreo 1 Función
- Soporte
- Flexible con ducha metálico cromado 150 cm

79.005.53.00 | 38,00

# Manerales

NOVEDAD

**Kit de ducha Stylo Sport**
· Maneral cromado
· 3 funciones
· Soporte
· Flexible de ducha 1,75 m

REF. **79.005.51.00** EUROS **30,00**

**Maneral Stylo**
· 3 funciones:
- Lluvia
- Masaje
- Soft
· Anticalcáreo

REF. **79.003.52** EUROS **24,00**

**Maneral Stylo Sport**
· 3 funciones:
- Lluvia
- Masaje
- Soft
· Anticalcáreo

REF. **79.003.65.00** EUROS **20,00**

**Maneral Calm**
· 1 función:
- Lluvia
· Anticalcáreo

REF. **79.003.53** EUROS **13,00**

**Maneral Calm Sport**
· 1 función:
- Lluvia
· Anticalcáreo

REF. **79.003.66.00** EUROS **11,00**

**Maneral Stick**
· 1 función:
- Lluvia
· Anticalcáreo

REF. **79.003.55** EUROS **17,00**

# Rociadores

**Rociador**
**Ice XL**
- Fabricado en latón
- Diámetro 300 mm
- Incluye rótula
- Parte exterior en ABS

REF. **79.006.60.00** — EUROS **296,00**

**Rociador**
**ICE L 250**
- Diámetro 250 mm
- Anticalcáreo
- Incluye rótula

REF. **79.006.63.00** — EUROS **80,00**

NOVEDAD

**Rociador Formentera**
- Medidas: 279 x 279 mm
- Incluye rótula
- Anticalcáreo

REF. **79.006.65.00** — EUROS **68,00**

**Rociador Cuadro XL**
- Fabricado en latón
- Medidas: 300 x 300 mm
- Incluye rótula
- Anticalcáreo
- Parte exterior en ABS

REF. **79.006.59.00** — EUROS **304,00**

**Rociador Cuadro DUO**
- Medidas 210 x 300 mm
- Incluye rótula
- Anticalcáreo
- Combinación de colores: Cromo + Negro

REF. **79.006.62.00** — EUROS **76,00**

**Rociador Cuadro**
- Fabricado en latón
- Medidas 200 x 200 mm.
- Incluye rótula
- Anticalcáreo

REF. **79.006.57** — EUROS **159,00**

# Rociadores

**Rociador Ice**
· Fabricado en latón
· Diámetro 200 mm
· Incluye rótula
· Anticalcáreo

| REF. | EUROS |
|---|---|
| 79.006.52 | 100,00 |

**Rociador Ocean**
· 1 función:
  - Lluvia
· Diámetro 65 mm.
· Incluye rótula
· Anticalcáreo

| REF. | EUROS |
|---|---|
| 79.006.51 | 15,00 |

**Rociador Disk**
· Diámetro 200 mm
· Incluye rótula
· Anticalcáreo

| REF. | EUROS |
|---|---|
| 79.006.64.00 | 53,00 |

# Sets de Ducha

**Set de ducha Stylo Sport**
- Barra deslizante Baltic ø 25 mm, 60 cm
- Maneral anticalcáreo Stylo Sport 3 funciones
- Flexible metálico 1,75 m
- Jabonera
- Soporte de ducha orientable

| REF. | EUROS |
|---|---|
| 79.002.66.00 | 60,00 |

**Set de ducha Baltic Sport**
- Barra deslizante Baltic ø 25 mm, 60 cm
- Maneral Calm Sport 1 función anticalcáreo
- Flexible metálico 1,75 m
- Jabonera
- Soporte de ducha orientable

| REF. | EUROS |
|---|---|
| 79.002.67.00 | 50,00 |

# Barras Deslizantes

**Barra deslizante Cuadro**
- Longitud 70,5 cm
- Soporte de ducha orientable

| REF. | EUROS |
|---|---|
| 79.001.59 | 133,00 |

**Barra deslizante Indic**
- ø18 mm
- Longitud 70 cm
- Soporte de ducha orientable

| REF. | EUROS |
|---|---|
| 79.001.51 | 56,00 |

**Barra deslizante Baltic XL**
- ø25 mm
- Longitud 95 cm
- Jabonera
- Soporte fijación superior ajustable en altura
- Soporte de ducha orientable

| REF. | EUROS |
|---|---|
| 79.001.61.00 | 41,00 |

**Barra deslizante Baltic**
- ø25 mm
- Longitud 60 cm
- Jabonera
- Soporte fijación superior ajustable en altura
- Soporte de ducha orientable

| REF. | EUROS |
|---|---|
| 79.001.50 | 33,00 |

# Complementos Ducha

| | | REF. | EUROS | |
|---|---|---|---|---|
| | **Desagüe automático Quick**<br>· Desagüe automático sin varilla<br>· Fácil apertura y cierre manual | **11.062.00** | **33,00** | 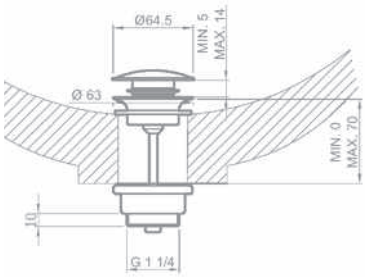 |
| NOVEDAD<br> | **DESAGÜE CLICK-CLACK CUADRADO**<br>· Easy Quick | **11.073.00** | **23,00** | 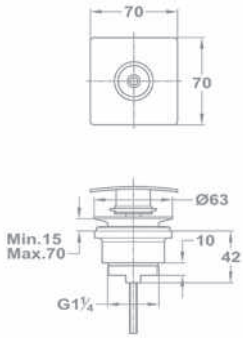 |
| NOVEDAD<br> | **DESAGÜE CLICK-CLACK REDONDO**<br>· Easy Quick | **11.070.00** | **20,00** | 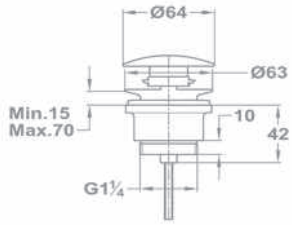 |
| NOVEDAD<br> | **DESAGÜE CLICK-CLACK CUADRADO**<br>· Con rebosadero | **11.072.00** | **22,00** | 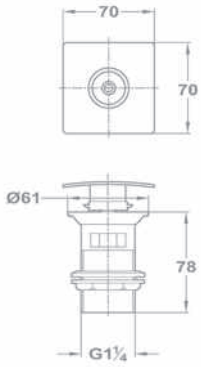 |
| NOVEDAD<br> | **DESAGÜE CLICK-CLACK REDONDO**<br>· Con rebosadero | **11.069.00** | **19,00** | 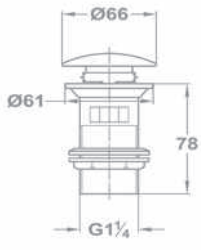 |

# Complementos de Ducha

| | | REF. | EUROS |
|---|---|---|---|
| | NOVEDAD **DESAGÜE CLICK-CLACK CUADRADO**<br>· Sin rebosadero | **11.071.00** | **21,00** |
| | NOVEDAD **DESAGÜE CLICK-CLACK REDONDO**<br>· Sin rebosadero | **11.068.00** | **18,00** |

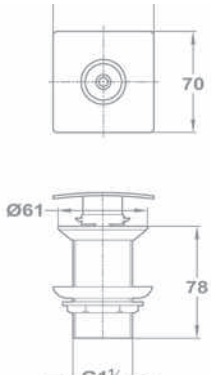


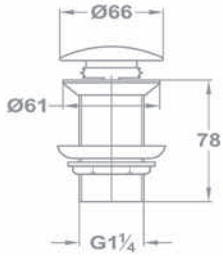


| | | REF. | EUROS |
|---|---|---|---|
| | **Brazo ducha Cuadro**<br>· Longitud 350 mm<br>· Ancho 25 x 25 mm<br>· Rosca de 1/2” | **79.007.54** | **112,00** |
| | **Brazo ducha BD-400**<br>· Longitud 400 mm<br>· Rosca de 1/2”<br>· Recomendado para rociadores XL | **79.007.52** | **41,00** |
| NOVEDAD | **Soporte Formentera**<br>· Orientable | **79.004.54.00** | **8,00** |

| | | REF. | EUROS |
|---|---|---|---|
| | **Brazo ducha Vertical**<br>· Longitud 300 mm<br>· Rosca de 1/2” | **79.007.53** | **29,00** |
| | **Brazo ducha BD-300**<br>· Longitud 300 mm<br>· Rosca de 1/2” | **79.007.51** | **25,00** |
| | **Soporte Stylo**<br>· Ø45 mm<br>· Orientable | **79.004.51** | **9,00** |

# Complementos de Ducha

| | | REF. | EUROS |
|---|---|---|---|
| | **Conjunto ducha higiénica**<br>· Maneral cromado<br>· Soporte<br>· Flexible de ducha 1,20 m | **79.005.50** | **21,00** |
| NOVEDAD | **Toma de agua con soporte minimalista**<br>· Latón<br>· Conexión para flexible de 1/2”<br>· Soporte maneral ducha incorporada | **79.010.52.00** | **42,00** |
| | **Toma de agua**<br>· Latón<br>· Conexión para flexible de 1/2” | **79.010.50** | **11,00** |
| NOVEDAD | **Llave de paso 1/2” Rojo** | **15.014.00.00** | **23,00** |
| | **IDEM, azul** | **15.015.00.00** | **23,00** |

| | | REF. | EUROS |
|---|---|---|---|
| | **Flexible metálico de doble grapaje**<br>· 1,75 m | **79.009.52** | **14,00** |
| | **IDEM, 1,5 m** | **79.009.53** | **12,00** |
| NOVEDAD | **Toma de agua con soporte cuadrado**<br>· Latón<br>· Conexión para flexible de 1/2”<br>· Soporte maneral ducha incorporada | **79.010.53.00** | **48,00** |
| NOVEDAD | **Llave lavadora**<br>· Salida 3/4” | **79.010.54.00** | **19,00** |
| NOVEDAD | **Llave de paso 3/4” Rojo** | **15.016.00.00** | **25,00** |
| | **IDEM, azul** | **15.017.00.00** | **25,00** |

# COLECCIÓN **TERMOSTATOS**


ICON | **37**
FORMENTERA | **38**
ALAIOR XL | **39**
INCA PRO | **40**
MT PLUS | **41**

# Termostatos Teka

Nuestros termostatos cumplen ampliamente con los requisitos de sensibilidad, estabilidad y seguridad exigidos en la Norma EN 1111.

## ¿QUÉ ES UN MEZCLADOR TERMOSTÁTICO?

Es un mezclador que permite seleccionar la temperatura deseada manteniéndola siempre constante, incluso en caso de apertura de otros grifos en la misma vivienda.

## ¿CÓMO FUNCIONA?

El mezclador termostático mezcla automáticamente el agua fría y el agua caliente. Es suficiente poner la temperatura en la maneta de graducación de temperatura, abrir el grifo y en poquísimos segundos el agua alcanza el valor deseado, manteniéndose constante durante toda la duración de la ducha.

## ¿CUÁLES SON LOS BENEFICIOS?

Con el mezclador termostático tendrás siempre el máximo comfort y la máxima seguridad y comodidad. Su tecnología permite ahorrar hasta el 50% de agua y de energía.

# CARACTERÍSTICAS DE LOS TERMOSTATOS TEKA

### VÁLVULAS ANTIRRETORNO Y FILTROS:

- Todos nuestros termostatos van equipados con válvulas antirretorno y filtros para alargar la vida del termostato y evitar el mal funcionamiento.

### TOPE DE SEGURIDAD ANTIQUEMADURAS:

- Todos nuestros termostatos incluyen un tope de seguridad a 38ºC. Este botón evita incrementar la temperatura del agua sin desearlo y así reducir al máximo los riesgos de quemaduras.
- Parada inmediata del flujo del agua caliente en caso de interrupción de la alimentación del agua fría.
- Adaptación total, perfecta y rápida del mezclador termostático a las variaciones de presión.

### PULSADOR ECO-STOP:

- El mezclador termostático asegura una extraordinaria reducción del consumo de agua gracias al pulsador eco stop. Evita el consumo innecesario de agua a no ser qué el usuario lo active.

### CARTUCHO TERMOSTÁTICO:

- Nuestros cartuchos termostáticos cumplen con la certificación NF, una de las certificaciones más estrictas de Europa. Por lo que aseguramos una gran fiabilidad, seguridad y estabilidad.
- Está diseñado para evitar al máximo la acumulación de cal y así alargar la vida del termostato. Un buen mantenimiento del cartucho termostático evita que la cal dañe el funcionamiento del grifo.

### INVERSOR INTEGRADO EN EL TERMOSTATO:

- Nuestros sistemas de ducha termostáticos y los mezcladores termostáticos baño-ducha incorporan un inversor/ regulador de caudal para una mayor ergonomía.

# TERMOSTATO ICON

NOVEDAD

LIMITADOR TEMPERATURA · AHORRO DE AGUA · ANTIQUEMADURAS · PROTECCIÓN PARA NIÑOS · CUERPO FRÍO

| | REF. | EUROS |
|---|---|---|
| **Mezclador termostático Baño-Ducha:**<br>· Sin equipo de ducha<br>· Sistema de cuerpo frío para evitar quemaduras<br>· Tope de seguridad a 38°C<br>· Tope ecológico de caudal<br>· Inversor integrado en el termostato<br>· Válvulas antirretorno<br>· Aireador anticalcáreo<br>· Filtros colectores de suciedad | **33.101.02.00** | **351,00** |

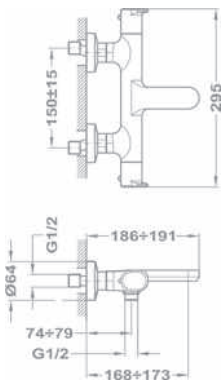


| | | |
|---|---|---|
| **Mezclador termostático Ducha:**<br>· Sin equipo de ducha<br>· Sistema de cuerpo frío para evitar quemaduras<br>· Tope de seguridad a 38°C<br>· Tope ecológico de caudal<br>· Válvulas antirretorno<br>· Filtros colectores de suciedad | **33.201.02.00** | **257,00** |

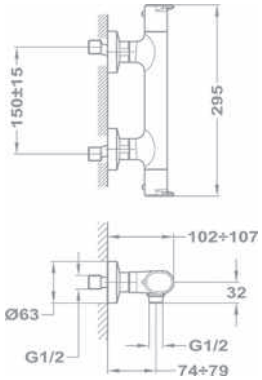

# TERMOSTATO FORMENTERA

NOVEDAD

LIMITADOR TEMPERATURA · AHORRO DE AGUA · ANTIQUEMADURAS · PROTECCIÓN PARA NIÑOS · CUERPO FRÍO

| | REF. | EUROS |
|---|---|---|
| **Mezclador termostático baño-ducha:**<br>· Sin equipo de ducha<br>· Sistema de cuerpo frío para evitar quemaduras<br>· Tope de seguridad a 38 ºC<br>· Inversor integrado en el termostato<br>· Válvulas antirretorno<br>· Aireador anticalcáreo<br>· Filtros colectores de suciedad | **62.101.02.00** | **371,00** |

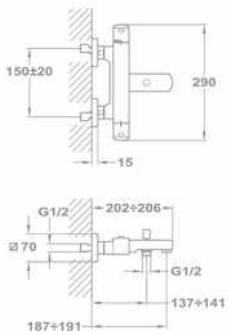


| | | |
|---|---|---|
| **Mezclador termostático ducha:**<br>· Sin equipo de ducha<br>· Sistema de cuerpo frío para evitar quemaduras<br>· Tope de seguridad a 38 ºC<br>· Tope ecológico de caudal<br>· Válvulas antirretorno<br>· Filtros colectores de suciedad | **62.201.02.00** | **269,00** |

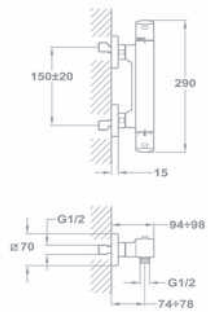

# TERMOSTATO ALAIOR XL

NOVEDAD

| | REF. | EUROS |
|---|---|---|
| **Mezclador termostático baño-ducha:**<br>· Sin equipo de ducha<br>· Sistema de cuerpo frío para evitar quemaduras<br>· Tope de seguridad a 38ºC<br>· Tope ecológico de caudal<br>· Inversor integrado en el termostato<br>· Válvulas antirretorno<br>· Filtros colectores de suciedad | **22.101.02.00** | **257,00** |

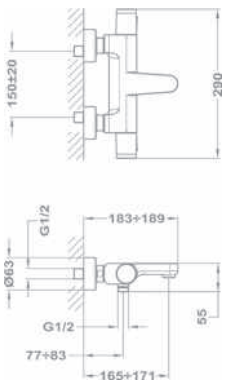

| | | |
|---|---|---|
| **Mezclador termostático ducha:**<br>· Sin equipo de ducha<br>· Sistema de cuerpo frío para evitar quemaduras<br>· Tope de seguridad a 38ºC.<br>· Tope ecológico de caudal.<br>· Válvulas antirretorno<br>· Filtros colectores de suciedad | **22.201.02.00** | **183,00** |

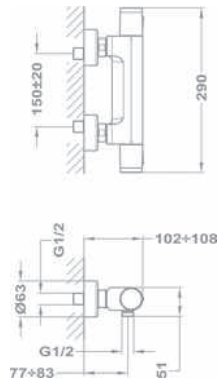

# TERMOSTATO INCA PRO

NOVEDAD

LIMITADOR TEMPERATURA · AHORRO DE AGUA · ANTIQUEMADURAS · PROTECCIÓN PARA NIÑOS

| | REF. | EUROS |
|---|---|---|
| **Mezclador termostático baño-ducha:**<br>· Sin equipo de ducha<br>· Tope de seguridad a 38ºC<br>· Tope ecológico de caudal<br>· Inversor integrado en el termostato<br>· Válvulas antirretorno<br>· Filtros colectores de suciedad | **27.101.02.00** | **177,00** |

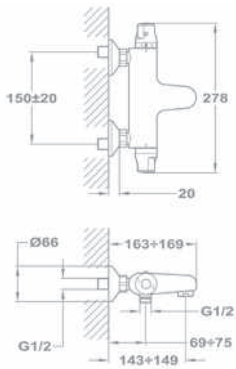

| | | |
|---|---|---|
| **Mezclador termostático ducha:**<br>· Sin equipo de ducha<br>· Tope de seguridad a 38ºC<br>· Tope ecológico de caudal<br>· Válvulas antirretorno<br>· Filtros colectores de suciedad | **27.201.02.00** | **117,00** |

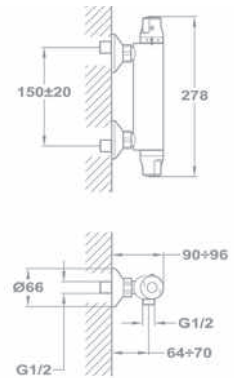

# TERMOSTATO MT PLUS

**Mezclador termostático ducha:**
- Sin equipo de ducha
- Tope de seguridad a 38°C
- Tope ecológico de caudal
- Válvulas antirretorno
- Filtros colectores de suciedad

| REF. | EUROS |
|---|---|
| **46.291.02.00** | **130,00** |

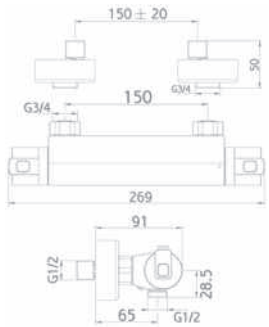

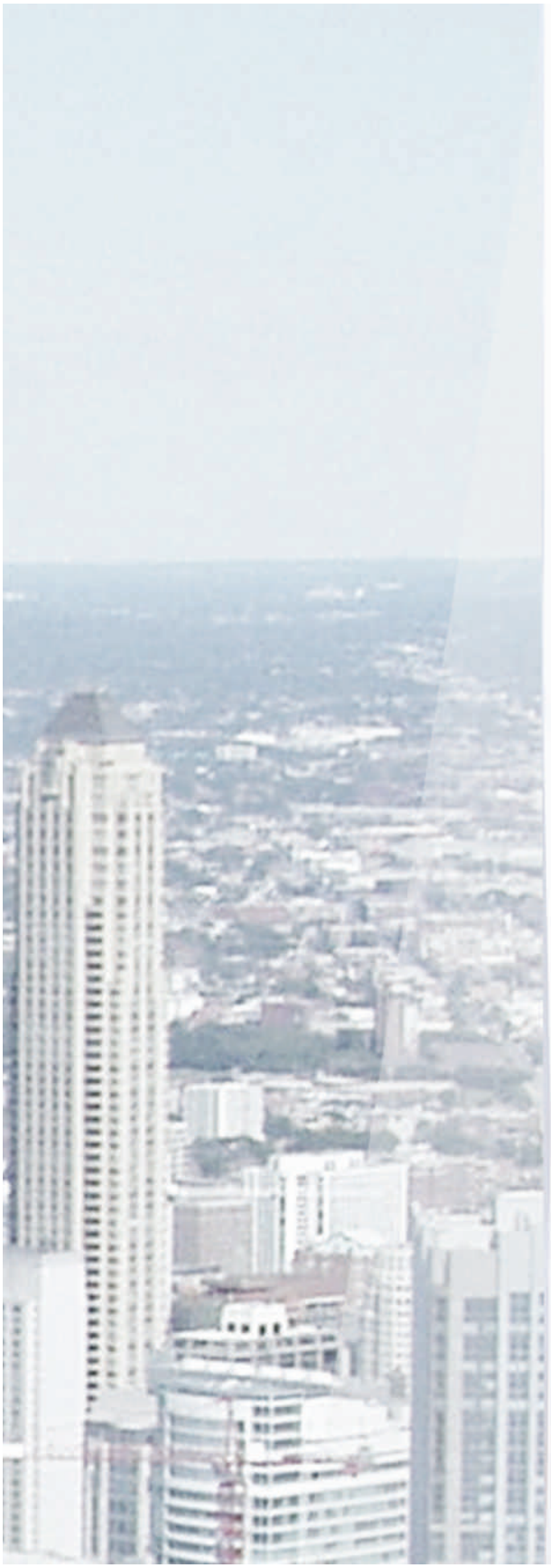

# COLECCIÓN
# GRIFERÍA BAÑO


ICON | 44
FORMENTERA | 47
CUADRO | 55
AURA | 59
VITA | 65
PALMA | 69
1820 CAPRICHO | 71

ALAIOR XL | 73
ALAIOR | 77
ARES | 81
CALVIA | 83
MT PLUS | 85
INCA PRO | 91
INCA | 93
ECO-TEKA | 97

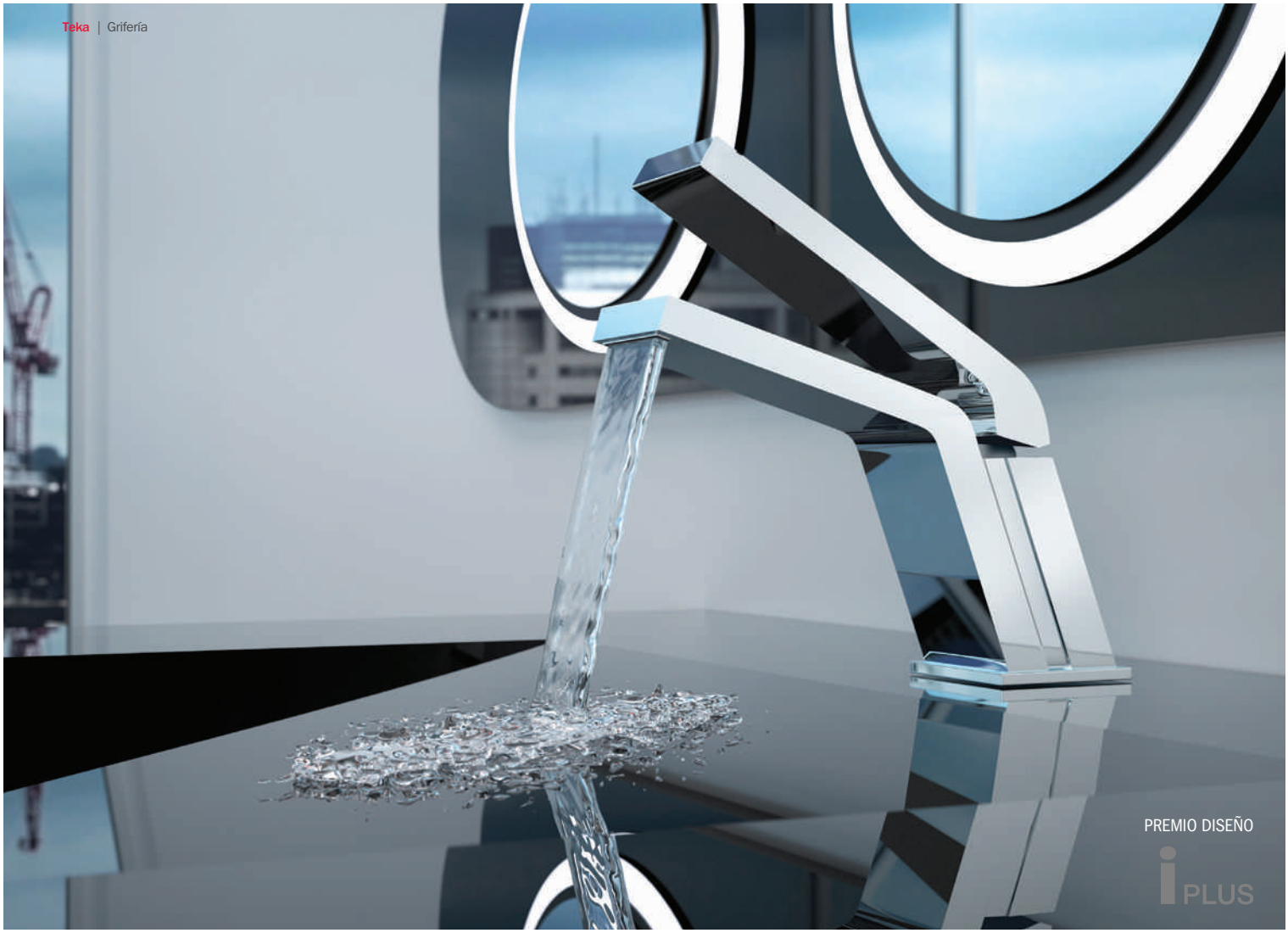


# ICON

designed by **Sara de la Mata**

COOL:LAB

FÁCIL LIMPIEZA ANTICAL · FÁCIL LIMPIEZA ANTICAL

REDUCCIÓN DE RUIDO · REDUCCIÓN DE RUIDO · dB

| | | REF. | EUROS | |
|---|---|---|---|---|
| ACS | **Monomando lavabo:**<br>· Sin desagüe automático<br>· Salida caño tipo cascada<br>· Tubos de alimentación flexibles 3/8”<br>· Aireador anticalcáreo | **33.346.02.00** | **262,00** | 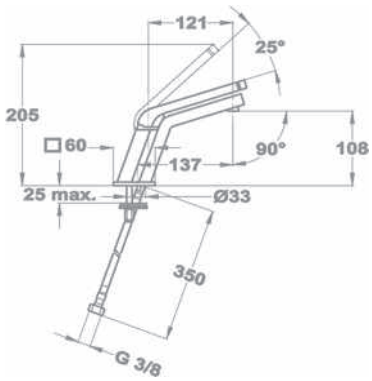 |
| ACS | **Monomando lavabo BLACK:**<br>· Sin desagüe automático<br>· Salida caño tipo cascada<br>· Tubos de alimentación flexibles 3/8”<br>· Aireador anticalcáreo | **33.346.02.0N** | **283,00** | 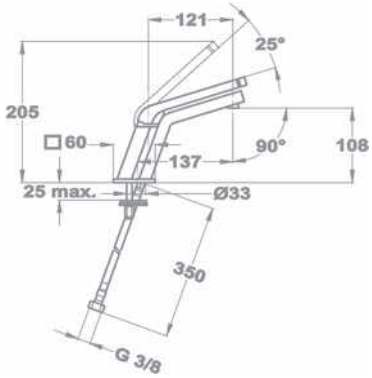 |

# Icon

| | REF. | EUROS | |
|---|---|---|---|
| **Monomando lavabo WHITE:**<br>· Sin desagüe automático<br>· Salida caño tipo cascada<br>· Tubos de alimentación flexibles 3/8”<br>· Aireador anticalcáreo | **33.346.02.0W** | **283,00** | |

ACS

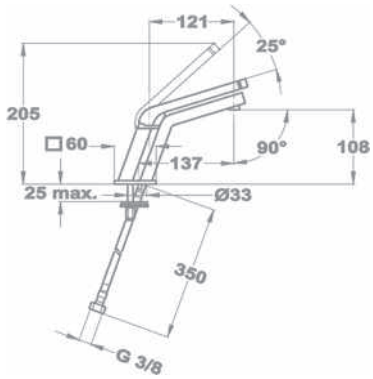


NOVEDAD

**Mezclador termostático Baño-Ducha:**
· Sin equipo de ducha
· Sistema de cuerpo frío para evitar quemaduras
· Tope de seguridad a 38°C
· Tope ecológico de caudal
· Inversor integrado en el termostato
· Válvulas antirretorno
· Aireador anticalcáreo
· Filtros colectores de suciedad

**33.101.02.00** | **351,00**

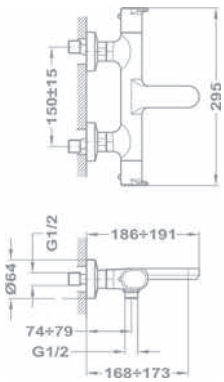


NOVEDAD

**Mezclador termostático Ducha:**
· Sin equipo de ducha
· Sistema de cuerpo frío para evitar quemaduras
· Tope de seguridad a 38°C
· Tope ecológico de caudal
· Válvulas antirretorno
· Filtros colectores de suciedad

**33.201.02.00** | **257,00**

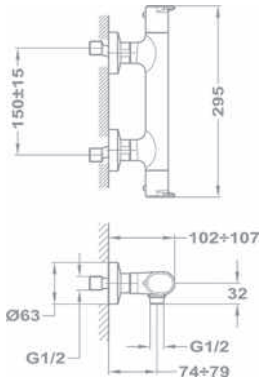


NOVEDAD

**Sistema de ducha termostática Icon:**
· Termostato ducha con salida superior
· Sistema de cuerpo frío para evitar quemaduras
· Inversor automático integrado en el termostato
· Rociador anticalcáreo metálico oval Ø 340 x 220 mm
· Flexible ducha 150 cm
· Maneral anticalcáreo 1 función
· Termostato ducha con tope de seguridad a 38 °C y tope ecológico de caudal para ahorro de agua
· Soporte deslizante y ajustable

**33.238.02.00** | **931,00**

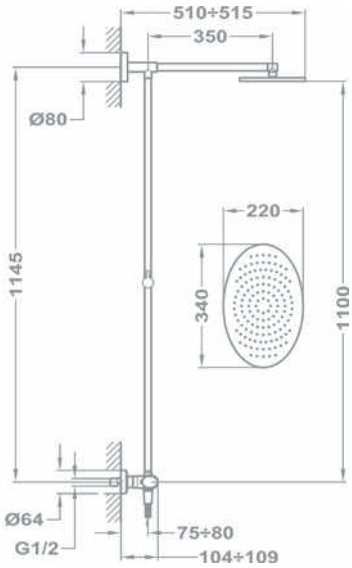

# Icon

| | | REF. | EUROS | |
|---|---|---|---|---|
| ACS BYGGFORSK | **Monomando fregadero:**<br>· Caño giratorio<br>· Aireador anticalcáreo integrado en el caño.<br>· Tubos de alimentación flexibles 3/8” | **33.915.02.00** | **225,00** | 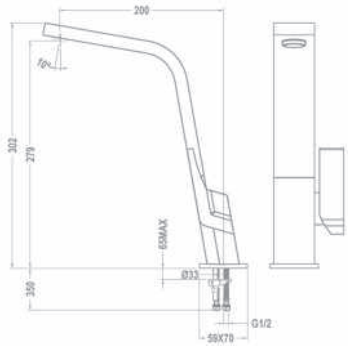 |
| ACS | **Monomando fregadero BLACK:**<br>· Caño giratorio<br>· Aireador anticalcáreo integrado en el caño.<br>· Tubos de alimentación flexibles 3/8” | **33.915.02.0N** | **249,00** | 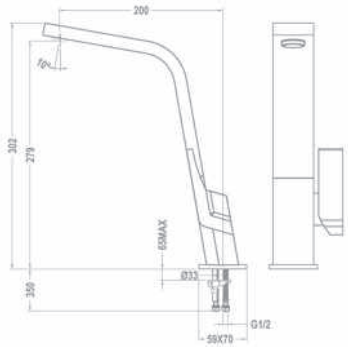 |
| ACS | **Monomando fregadero WHITE:**<br>· Caño giratorio<br>· Aireador anticalcáreo integrado en el caño.<br>· Tubos de alimentación flexibles 3/8” | **33.915.02.0W** | **249,00** | 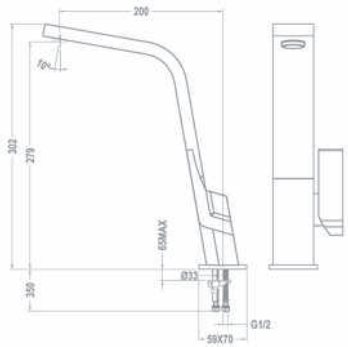 |

REF. 33.915.02.00

REF. 62.331.02.00

# FORMENTERA

NOVEDAD

COOL : LAB

FÁCIL LIMPIEZA ANTICAL · FÁCIL LIMPIEZA ANTICAL ·

SUPER-ECO A+ · 5 LITROS/MIN.

· AHORRO DE AGUA · AHORRO DE AGUA ·

REDUCCIÓN DE RUIDO · REDUCCIÓN DE RUIDO · dB

SUPER-ECO A+ 5 LITROS/MIN

ACS

| | REF. | EUROS |
|---|---|---|
| **Monomando lavabo cascada abierto:**<br>· Salida del caño tipo cascada abierta<br>· Innovador sistema antisalpicaduras y de ahorro de agua (5 l/min)<br>· Consumo de agua optimizado y constante<br>· Ahorra hasta un 60% de agua frente a un monomando estándar<br>· Sin desagüe automático<br>· Tubos de alimentación flexibles 3/8” | **62.331.02.00** | **115,00** |

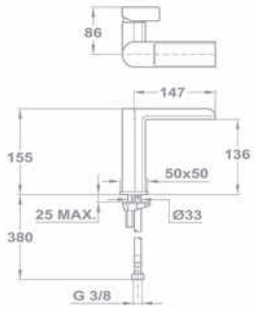

SUPER-ECO A+ 5 LITROS/MIN

| | REF. | EUROS |
|---|---|---|
| **Monomando torre lavabo cascada abierto:**<br>· Salida del caño tipo cascada abierta<br>· Innovador sistema antisalpicaduras y de ahorro de agua (5 l/min)<br>· Consumo de agua optimizado y constante<br>· Ahorra hasta un 60% de agua frente a un monomando estándar<br>· Especialmente diseñado para combinar con lavabos tipo bowl<br>· Sin desagüe automático<br>· Tubos de alimentación flexibles 3/8” | **62.311.02.00** | **150,00** |

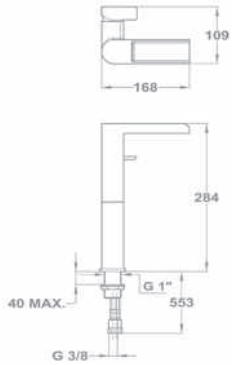

# Formentera

| | | REF. | EUROS | |
|---|---|---|---|---|
| | **Monomando lavabo cascada:**<br>· Salida del caño tipo cascada<br>· Innovador sistema antisalpicaduras y de ahorro de agua (5 l/min)<br>· Consumo de agua optimizado y constante<br>· Ahorra hasta un 60% de agua frente a un monomando estándar<br>· Sin desagüe automático<br>· Tubos de alimentación flexibles 3/8”<br>ACS | **62.386.02.00** | **98,00** | 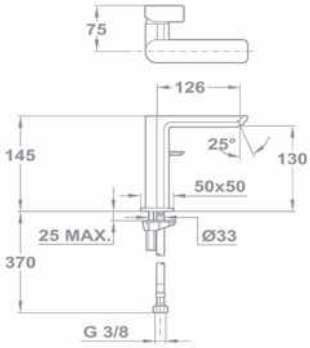 |
| | **Monomando lavabo:**<br>· Sin desagüe automático<br>· Aireador anticalcáreo<br>· Innovador sistema antisalpicaduras y de ahorro de agua (5 l/min)<br>· Consumo de agua optimizado y constante<br>· Ahorra hasta un 60% de agua frente a un monomando estándar<br>· Tubos de alimentación flexibles 3/8” | **62.346.02.00** | **98,00** | 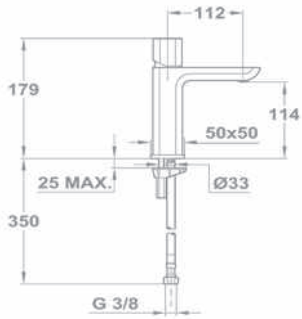 |
| | **IDEM, con desagüe automático**<br>ACS | **62.342.02.00** | **115,00** | |
| | **Monomando lavabo:**<br>· Sin desagüe automático<br>· Aireador anticalcáreo<br>· Innovador sistema antisalpicaduras y de ahorro de agua (5 l/min)<br>· Consumo de agua optimizado y constante<br>· Sin desagüe automático<br>· Tubos de alimentación flexibles 3/8” | **62.346.12.00** | **98,00** | 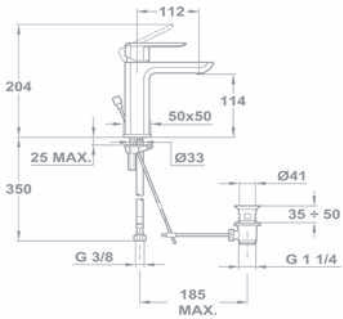 |
| | **IDEM, con desagüe automático**<br>ACS | **62.342.12.00** | **115,00** | |
| | **Monomando lavabo empotrado:**<br>· Sin desagüe automático<br>· Aireador anticalcáreo | **62.461.02.00** | **230,00** | 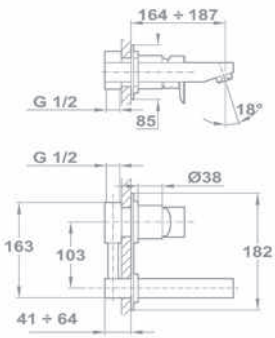 |
| | **Monomando bidé:**<br>· Sin desagüe automático<br>· Aireador anticalcáreo<br>· Tubos de alimentación flexibles 3/8” | **62.626.02.00** | **98,00** | 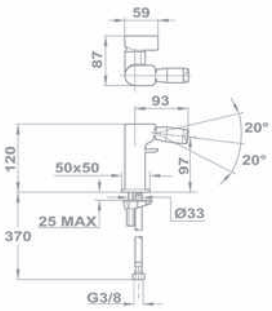 |

# Formentera

| | | REF. | EUROS | |
|---|---|---|---|---|
| | **Monomando baño-ducha:**<br>· Sin equipo de ducha<br>· Amortiguadores de ruido en las excéntricas<br>· Aireador anticalcáreo<br>· Inversor lateral integrado<br>· Caño plano con repisa integrada<br><br>OPCIONAL:<br>**Equipo de ducha Formentera**<br>Ver pág. 26<br><br>ACS | **62.121.02.00**<br><br><br><br><br><br><br>**79.005.53.00** | **153,00** | 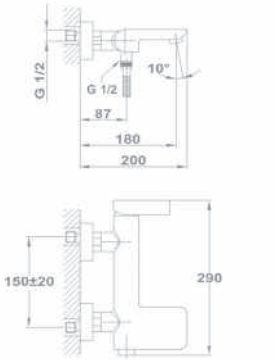 |
| 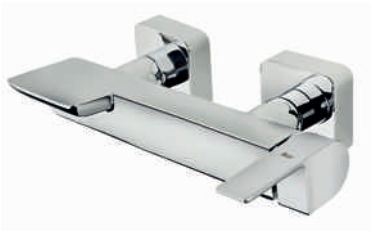 | **Monomando ducha:**<br>· Sin equipo de ducha<br>· Amortiguadores de ruido en las excéntricas<br>· Repisa integrada en el cuerpo<br><br>OPCIONAL:<br>**Equipo de ducha Formentera**<br>Ver pág. 26<br><br>ACS | **62.231.02.00**<br><br><br><br><br><br>**79.005.53.00** | **109,00** | 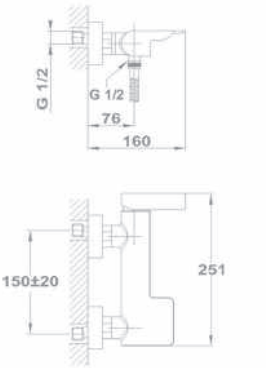 |
| <br> | **Mezclador termostático baño-ducha:**<br>· Sin equipo de ducha<br>· Sistema de cuerpo frío para evitar quemaduras<br>· Tope de seguridad a 38 °C<br>· Válvulas antirretorno en las excéntricas<br>· Aireador anticalcáreo<br>· Inversor integrado en el termostato<br>· Filtros colectores de suciedad | **62.101.02.00** | **371,00** | 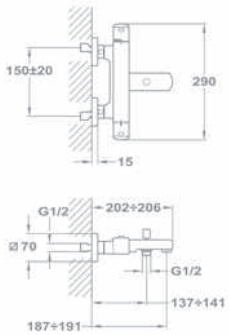 |
| <br> | **Mezclador termostático ducha:**<br>· Sin equipo de ducha<br>· Sistema de cuerpo frío para evitar quemaduras<br>· Tope de seguridad a 38 °C<br>· Tope ecológico de caudal<br>· Válvulas antirretorno en las excéntricas<br>· Filtros colectores de suciedad | **62.201.02.00** | **269,00** | 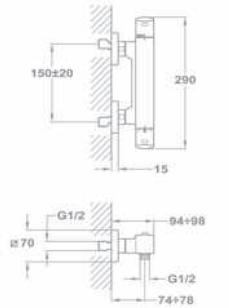 |
| | **Monomando baño-ducha encimera:**<br>· Maneral ducha Formentera anticalcáreo Ref. 79.003.80.00<br>· Caño central fijo con inversor | **62.152.02.00** | **235,00** | 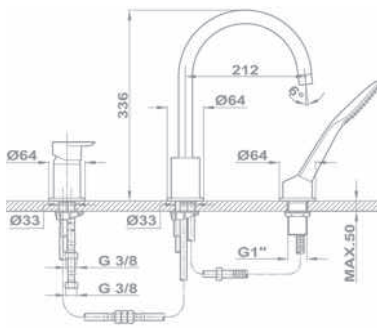 |

# Formentera

**Sistema de ducha termostática Formentera:**

- Termostato ducha con salida superior
- Sistema de cuerpo frío para evitar quemaduras
- Brazo de ducha telescópico, ajustable en altura
  - Altura min. 935 mm
  - Altura máx. 1.285 mm
- Inversor automático integrado en el termostato
- Rociador anticalcáreo Formentera 279 x 279 mm
- Flexible ducha metálico cromado 150 cm
- Maneral Formentera anticalcáreo 1 función
- Termostato ducha con tope de seguridad a 38 ºC y tope ecológico de caudal para ahorro de agua
- Soporte deslizante y ajustable

| REF. | EUROS |
|---|---|
| **62.238.02.00** | **749,00** |

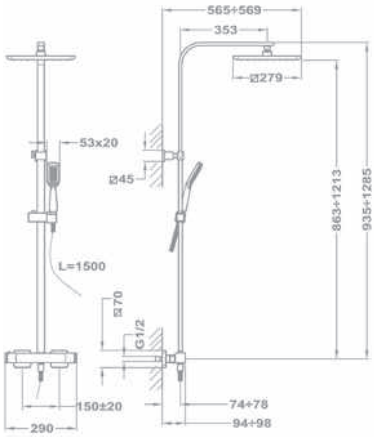

**Sistema de ducha Formentera:**

- Monomando de ducha con salida superior
- Brazo de ducha telescópico, ajustable en altura
  - Altura min. 950 mm
  - Altura máx. 1.140 mm
- Inversor automático integrado
- Rociador anticalcáreo Formentera 279 x 279 mm
- Flexible ducha metálico cromado 150 cm
- Maneral Formentera anticalcáreo 1 función
- Soporte deslizante y ajustable

| | |
|---|---|
| **62.298.02.00** | **380,00** |

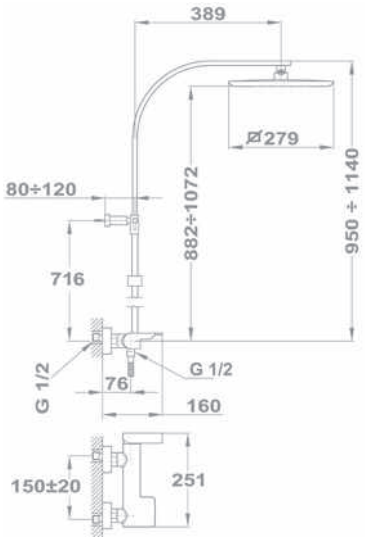

# Formentera

| | | REF. | EUROS | |
|---|---|---|---|---|
| | **Monomando empotrado baño-ducha:**<br>· Sin equipo de ducha<br>· Parte empotrada incluida<br>· Inversor automático | **62.171.02.00** | **110,00** | 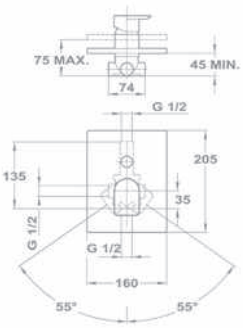 |
| | **Monomando empotrado ducha:**<br>· Sin equipo de ducha<br>· Parte empotrada incluida | **62.241.02.00** | **70,00** | 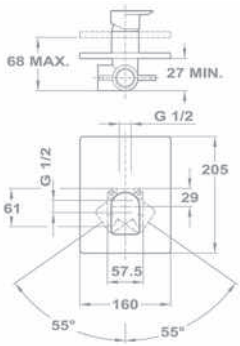 |
| | **Kit de ducha Formentera:**<br>· Maneral Formentera anticalcáreo 1 función<br>· soporte con salida de agua integrada<br>· Flexible de ducha metálico cromado 175 cm | **79.005.54.00** | **72,00** | |
| | **Rociador Formentera:**<br>· Medidas: 279 x 279 mm<br>· Incluye rótula<br>· Anticalcáreo | **79.006.65.00** | **68,00** | |
| | **Brazo de ducha Cuadro:**<br>· Longitud 350 mm<br>· Ancho: 25 x 25 mm<br>· Rosca de 1/2" | **79.007.54** | **112,00** | |

# Formentera

## OPCIONES DE GRIFERÍA EMPOTRADA

| | REF. | EUROS |
|---|---|---|
| **Monomando empotrado ducha** | **62.241.02.00** | **70,00** |
| **Kit de ducha Formentera** | **79.005.54.00** | **72,00** |

| | REF. | EUROS |
|---|---|---|
| **Monomando empotrado baño-ducha** | **62.171.02.00** | **110,00** |
| **Kit de ducha Formentera** | **79.005.54.00** | **72,00** |
| **Rociador Formentera** | **79.006.65.00** | **68,00** |
| **Brazo de ducha** | **79.007.54** | **112,00** |

## CARACTERÍSTICAS DE SERIE

EQUIPO DE DUCHA

**Formentera** anticalcáreo
Ref. 79.005.53.00

- Ahorro real en el consumo de agua. Sistema de ahorro de agua que funciona independiente de la presión en la vivienda.
- Innovador sistema antisalpicaduras y de ahorro de agua situado en el cartucho para los modelos cascada.

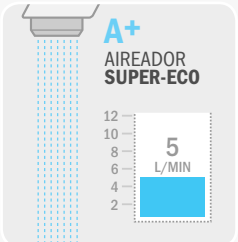


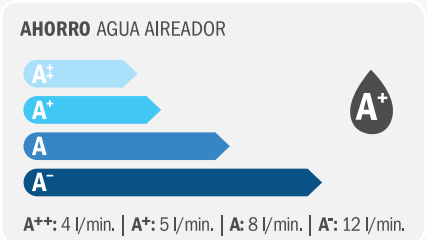

**SISTEMA DE INSTALACIÓN RÁPIDO Y SENCILLO**
Para la mayoría de los modelos es suficiente con una llave de tubo de 12 mm.

**AMORTIGUADORES DE RUIDO:**
Los monomandos baño-ducha y ducha incorporan amortiguadores de ruido que permiten reducir sustancialmente la sonoridad del agua al circular por el grifo. De este modo, ni usted ni su vecino sufrirán molestias.

REF. 62.346.12.00

# CUADRO

**Monomando lavabo:**
- Sin desagüe automático
- Tubos de alimentación flexibles 3/8”
- Aireador anticalcáreo

REF. **38.346.02**

EUROS **132,00**

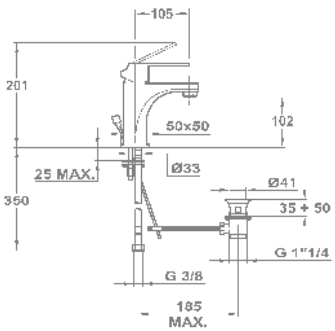

**Monomando lavabo alto:**
- Sin desagüe automático
- Tubos de alimentación flexibles 3/8”
- Aireador anticalcáreo

**38.311.02**

**174,00**

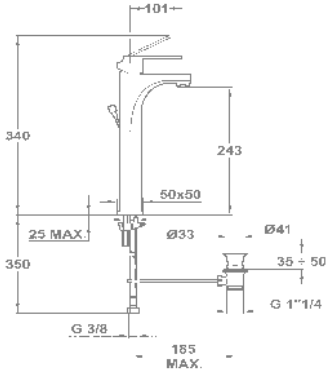

# Cuadro

| | | REF. | EUROS | |
|---|---|---|---|---|
| | **Monomando bidé:**<br>· Sin desagüe automático<br>· Tubos de alimentación flexibles 3/8”<br>· Aireador anticalcáreo con rótula giratoria | **38.626.02** | **132,00** | 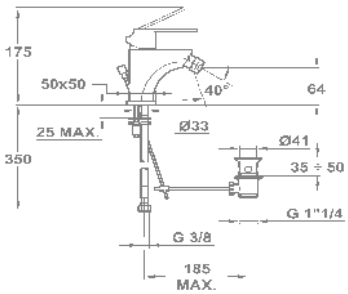 |
| | **Monomando baño-ducha:**<br>· Equipado con amortiguadores de ruido<br>· Válvulas antirretorno en las excéntricas<br>· Aireador anticalcáreo<br>· Inversor automático<br>· Sin equipo de ducha | **38.121.02** | **181,00** | 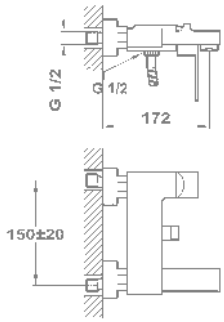 |
| | **Monomando ducha:**<br>· Equipado con amortiguadores de ruido<br>· Válvulas antirretorno en las excéntricas<br>· Sin equipo de ducha | **38.231.02** | **168,00** | 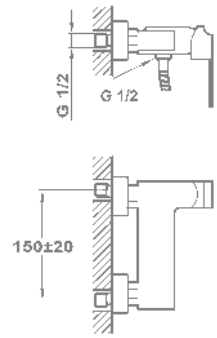 |

REF. 38.122.02

# Cuadro

| | | REF. | EUROS | |
|---|---|---|---|---|
| ACS | **Monomando fregadero:**<br>· Caño giratorio<br>· Aireador anticalcáreo integrado en el caño.<br>· Tubos de alimentación flexibles 3/8” | **38.915.02** | **199,00** | 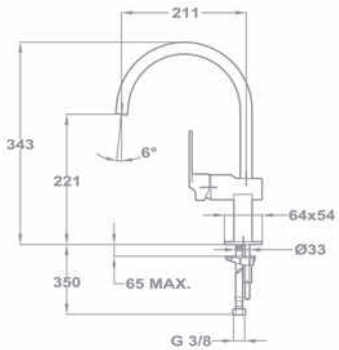 |
| ACS | **Monomando fregadero BLACK:**<br>· Caño giratorio<br>· Aireador anticalcáreo integrado en el caño<br>· Tubos de alimentación flexibles 3/8” | **38.915.02.0N** | **235,00** | 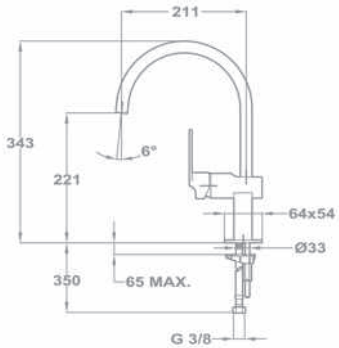 |
| ACS | **Monomando fregadero WHITE:**<br>· Caño giratorio<br>· Aireador integrado en el caño<br>· Tubos de alimentación flexibles 3/8” | **38.915.02.0W** | **235,00** | 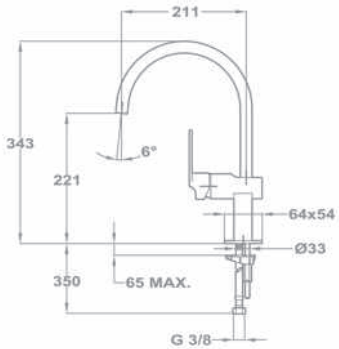 |
| | **Monomando fregadero con maneral extraíble:**<br>· Maneral extraíble<br>· Nuevo flexible extra-resistente.<br>· Caño giratorio.<br>· Tubos de alimentación flexibles 3/8”. | **38.938.02** | **235,00** | 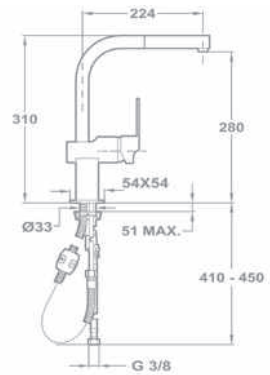 |
| | **Monomando fregadero MY Compact:**<br>· Caño giratorio 360º<br>· Soporte de ducha con giro independiente del caño para mayor comodidad de uso<br>· Maneral anticalcáreo extraíble a dos chorros<br>· Flexible del caño de acero inoxidable, recubierto con plástico para una mayor protección. Fácil limpieza<br>· Tubos de alimentación flexibles 3/8” | **38.937.02** | **295,00** | 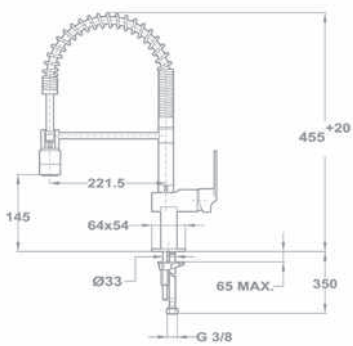 |

# Cuadro

OTRAS PIEZAS RECOMENDADAS

**Universe Cuadro**
Ref. 79.002.64
(ver pág. 23)

**Brazo ducha**
Ref. 79.007.54
(ver pág. 32)

**Rociador Cuadro**
Ref. 79.006.57
(ver pág. 28)

**Barra deslizante Cuadro**
Ref. 79.001.59 (ver pág. 30)

**Desagüe Easy Cuadro**
Ref. 11.073.00 (ver pág. 31)

## CARACTERÍSTICAS DE SERIE

EQUIPO DE DUCHA

**Cuadro** anticalcáreo
Ref. R13.194.00

- **Limitador de temperatura:** Ahorre la energía utilizada para calentar el agua gracias al limitador de temperatura incorporado al cartucho.
- **Ahorro de agua:** Mediante un limitador de caudal se posibilita el ahorro de agua cada vez que se utiliza la grifería.
- **Antiquemaduras:** Olvídese de las quemaduras producidas por el agua a elevadas temperaturas. Cuidamos de usted y los suyos.

**AMORTIGUADORES DE RUIDO:**
El baño-ducha y la ducha incorporan amortiguadores de ruido que permiten reducir sustancialmente la sonoridad del agua al circular por el grifo. De este modo, ni usted ni su vecino sufrirán molestias.

# AURA

COOL : LAB

FÁCIL LIMPIEZA ANTICAL · FÁCIL LIMPIEZA ANTICAL ·

REDUCCIÓN DE RUIDO · REDUCCIÓN DE RUIDO · dB

| | | REF. | EUROS | |
|---|---|---|---|---|
| ACS BYGGFORSK | **Monomando lavabo:**<br>· Sin desagüe automático<br>· Aireador anticalcáreo<br>· Tubos de alimentación flexibles 3/8” | **50.346.02.00** | **80,00** | 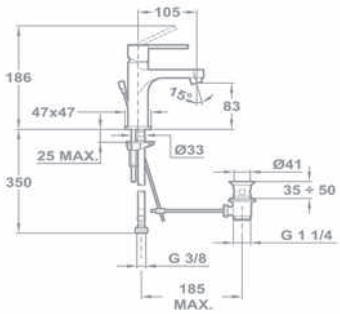 |
| ACS | **Monomando lavabo BLACK:**<br>· Con desagüe automático<br>· Aireador anticalcáreo<br>· Tubos de alimentación flexibles 3/8” | **50.342.02.0N** | **116,00** | 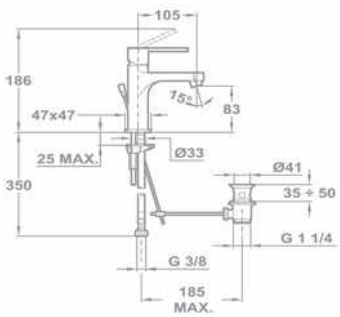 |

# Aura

| | | REF. | EUROS | |
|---|---|---|---|---|
| ACS | **Monomando lavabo WHITE:**<br>· Con desagüe automático<br>· Aireador anticalcáreo<br>· Tubos de alimentación flexibles 3/8” | **50.342.02.0W** | **116,00** | 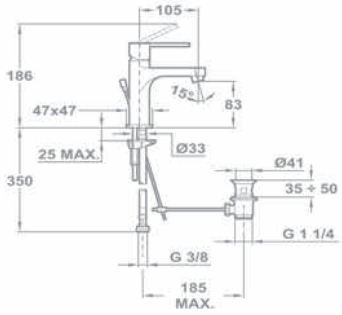 |
| ACS | **Monomando lavabo VERDE:**<br>· Pintura fotoluminiscente<br>· Con desagüe automático<br>· Aireador anticalcáreo<br>· Tubos de alimentación flexibles 3/8” | **50.342.02.08** | **116,00** | 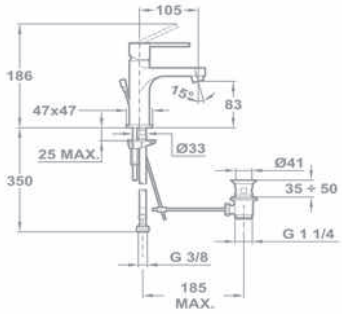 |
| ACS | **Monomando lavabo ROJO:**<br>· Pintura fotoluminiscente<br>· Con desagüe automático<br>· Aireador anticalcáreo<br>· Tubos de alimentación flexibles 3/8” | **50.342.02.0R** | **116,00** | 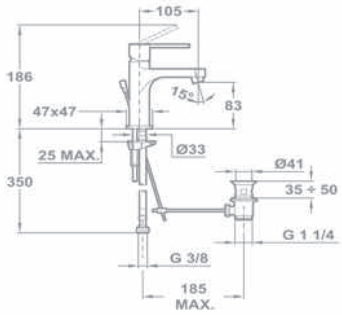 |

REF. 50.342.02.0W

# ACABADOS QUE BRILLAN EN LA OSCURIDAD

## PINTURAS FOTOLUMINISCENTES

### ¿QUÉ ES?

La fotoluminiscencia es la propiedad que tiene este nuevo acabado, por la que un material cargado de energía lumínica, en ausencia de ésta, desprende luz por sí mismo durante un determinado período de tiempo.

### ¿CUÁNTO TIEMPO DURA EL EFECTO LUMINISCENTE?

En el caso de esta original innovación desarrollada por nuestro centro de I+D+i, en función de diferentes variables, se consiguen hasta 12 horas de brillo.

### ¿CÓMO SE CONSIGUE?

Sobre una base de color de hasta 40 micras, aplicamos este acabado fotoluminiscente.

### ¿CUÁNTO TIEMPO DURA EL ACABADO ESPECIAL?

Si se limpia con agua y jabón neutro y se evitan los productos químicos, las propiedades fotoluminiscentes permanecerán inalterables.

# Aura

ACS

**Monomando fregadero:**
- Monomando fregadero bajo ventana extraíble
- Máxima funcionalidad: extraíble + retráctil
- 2 posiciones: expandido (289 mm) y recogido (75 mm)
- Caño giratorio
- Requiere doble orificio Ø35 mm
- Aireador anticalcáreo integrado en el caño
- Tubos de alimentación flexibles 3/8”

| REF. | EUROS |
|---|---|
| 50.983.02.00 | 201,00 |

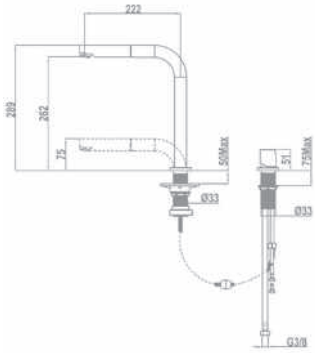

ACS BYGGFORSK

**Monomando fregadero:**
- Caño giratorio
- Aireador anticalcáreo integrado en el caño
- Tubos de alimentación flexibles 3/8”

| REF. | EUROS |
|---|---|
| 50.915.02.00 | 159,00 |

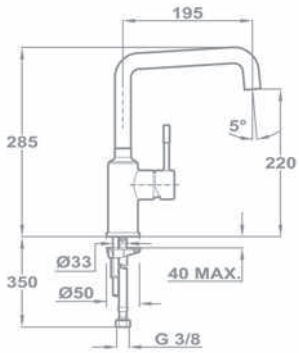

ACS BYGGFORSK

**Monomando fregadero:**
- Caño giratorio
- Maneral extraíble metálico 1 función
- Aireador anticalcáreo
- Tubos de alimentación flexibles 3/8”

| REF. | EUROS |
|---|---|
| 50.978.02.00 | 132,00 |

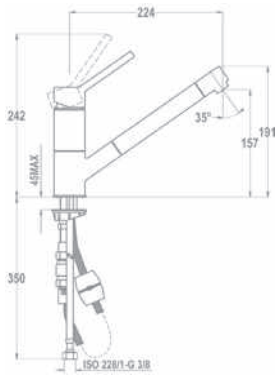

REF. 50.913.02.00

# Aura

| | | REF. | EUROS | |
|---|---|---|---|---|
| ACS | **Monomando fregadero:**<br>· Caño giratorio<br>· Aireador anticalcáreo<br>· Tubos de alimentación flexibles 3/8” | **50.913.02.00** | **96,00** | 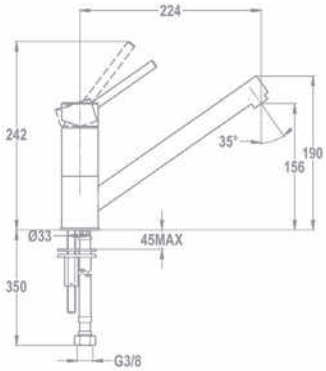 |
| ACS BYGGFORSK | **Monomando fregadero, color NEGRO METÁLICO:**<br>· Caño giratorio<br>· Maneral extraíble metálico 1 función<br>· Aireador anticalcáreo<br>· Tubos de alimentación flexibles 3/8” | **50.978.02.07** | **186,00** | 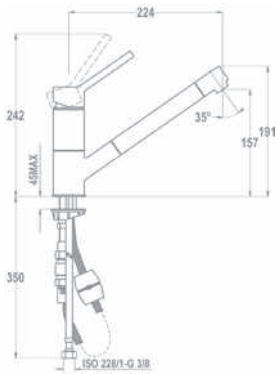 |
| | **IDEM, color ARENA BEIGE** | **50.978.02.04** | **186,00** | |
| ACS BYGGFORSK | **Monomando fregadero, color NEGRO METÁLICO:**<br>· Caño giratorio<br>· Aireador anticalcáreo<br>· Tubos de alimentación flexibles 3/8” | **50.913.02.07** | **127,00** | 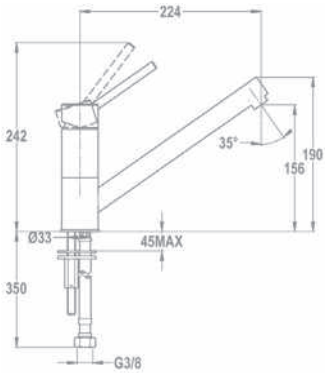 |
| | **IDEM, color ARENA BEIGE** | **50.913.02.04** | **127,00** | |

REF. 50.978.02.07

Monomando lavabo Aura Rojo REF. 50.342.02.OR. Brilla en la oscuridad.

# VITA

COOL : LAB

FÁCIL LIMPIEZA ANTICAL · FÁCIL LIMPIEZA ANTICAL · LIMITADOR TEMPERATURA · LIMITADOR TEMPERATURA · AHORRO DE AGUA · AHORRO DE AGUA · ANTIQUEMADURAS · ANTIQUEMADURAS · REDUCCIÓN DE RUIDO · REDUCCIÓN DE RUIDO · dB

| | | REF. | EUROS | |
|---|---|---|---|---|
| | **Monomando lavabo Cascada:**<br>· Salida del caño tipo cascada.<br>· Aireador anticalcáreo<br>· Sin desagüe automático.<br>· Tubos de alimentación flexibles 3/8” | **24.386.02.00** | **112,00** | 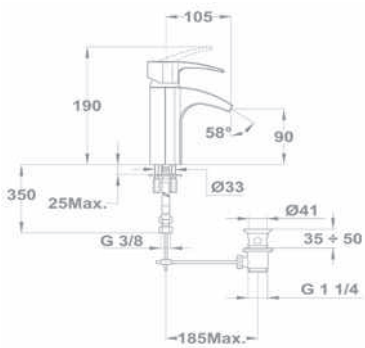 |
| ACS | | | | |
| | **Monomando lavabo:**<br>· Sin desagüe automático<br>· Aireador anticalcáreo<br>· Tubos de alimentación flexibles 3/8” | **24.346.02.00** | **73,00** | 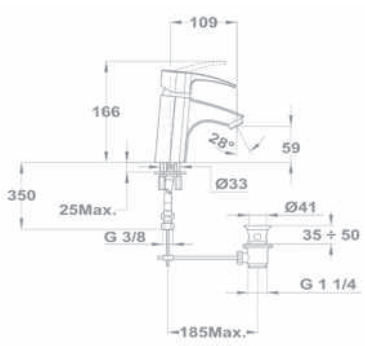 |
| BYGGFORSK | | | | |

# Vita

| | | REF. | EUROS | |
|---|---|---|---|---|
| | **Monomando bidé:**<br>· Sin desagüe automático<br>· Aireador anticalcáreo con rótula giratoria<br>· Tubos de alimentación flexibles 3/8” | **24.626.02.00** | **73,00** | 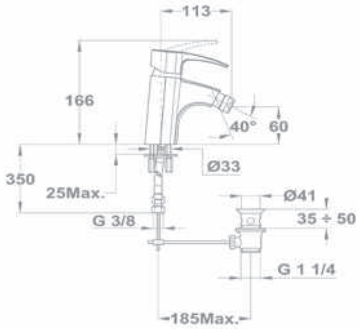 |
| | **Monomando Baño-ducha cascada:**<br>· Salida caño tipo cascada.<br>· Aireador anticalcáreo<br>· Inversor lateral integrado.<br>· Equipado con amortiguadores de ruido y válvulas antirretorno en las excéntricas<br>· Equipo de ducha Avant anticalcáreo Ref. R13.186.00 (ver pág. 64)<br>· Inversor automático | **24.102.02.00** | **195,00** | 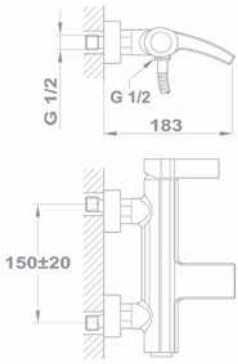 |
| ACS | **IDEM, sin equipo de ducha** | **24.101.02.00** | **170,00** | |
| | **Monomando baño-ducha:**<br>· Equipo de ducha Avant anticalcáreo Ref. R13.186.00 (ver pág. 67)<br>· Aireador anticalcáreo<br>· Equipado con amortiguadores de ruido y válvulas antirretorno en las excéntricas | **24.122.02.00** | **145,00** | 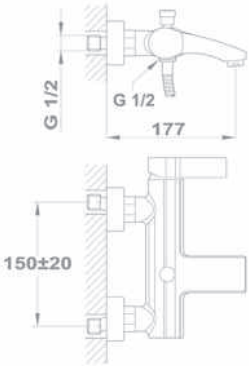 |
| | **Monomando ducha:**<br>· Equipo de ducha Avant anticalcáreo, Ref. R13.186.00 (ver pág. 67)<br>· Equipado con amortiguadores de ruido y válvulas antirretorno en las excéntricas | **24.232.02.00** | **118,00** | 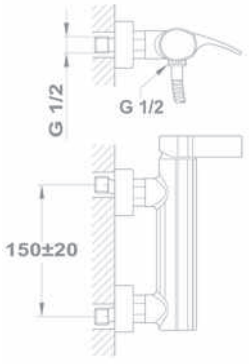 |
| ACS | **IDEM, sin equipo de ducha** | **24.231.02.00** | **86,00** | |
| | **Monomando empotrado baño-ducha, parte exterior**<br>· Sin equipo de ducha | **24.170.02.00** | **64,00** | 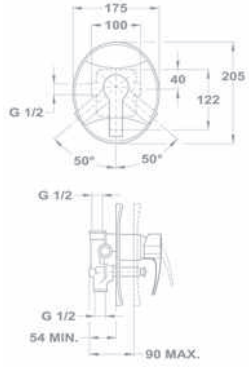 |
| | **Monomando empotrado ducha, parte exterior**<br>· Sin equipo de ducha | **24.240.02.00** | **61,00** | |
|  Ref. 10.197.00 | **Parte empotrada para modelos 24.170.02.00 y 24.240.02.00. Por favor vea el dibujo y explicación técnica en la página Nº. 13** | **10.197.00** | **100,00** | |

# Vita

| | | REF. | EUROS | |
|---|---|---|---|---|
| | **Monomando fregadero:**<br>· Caño giratorio<br>· Aireador anticalcáreo<br>· Tubos de alimentación flexibles 3/8” | **24.915.02.00** | **95,00** | 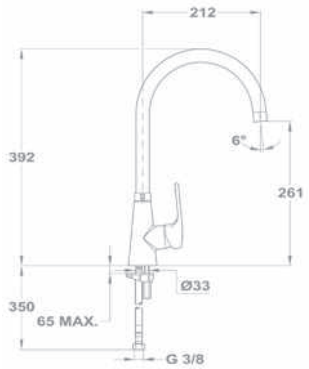  |
| | **Monomando fregadero:**<br>· Maneral extraíble metálico 1 función<br>· Caño fundido giratorio<br>· Aireador anticalcáreo<br>· Tubos de alimentación flexibles 3/8” | **24.938.02.00** | **138,00** | 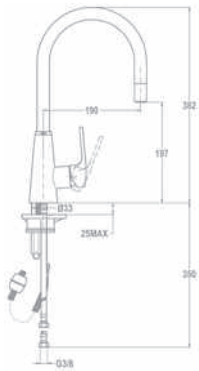 |
| | **Monomando fregadero:**<br>· Maneral extraíble metálico 1 función<br>· Caño fundido giratorio<br>· Aireador anticalcáreo<br>· Tubos de alimentación flexibles 3/8” | **24.978.02.00** | **150,00** | 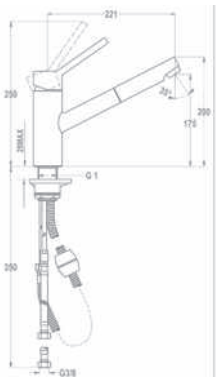 |
| | **Monomando fregadero:**<br>· Caño fundido giratorio<br>· Aireador anticalcáreo<br>· Tubos de alimentación flexibles 3/8” | **24.919.02.00** | **127,00** | 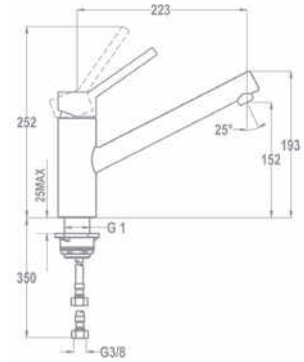  |

## CARACTERÍSTICAS DE SERIE

EQUIPO DE DUCHA

**Avant** anticalcáreo
3 funciones Ref. R13.186.00

- **Limitador de temperatura:** Ahorre la energía utilizada para calentar el agua gracias al limitador de temperatura incorporado al cartucho.
- **Ahorro de agua:** Mediante un limitador de caudal se posibilita el ahorro de agua cada vez que se utiliza la grifería.
- **Antiquemaduras:** Olvídese de las quemaduras producidas por el agua a elevadas temperaturas. Cuidamos de usted y los suyos.

**SISTEMA DE INSTALACIÓN RÁPIDO Y SENCILLO**

Para la mayoría de los modelos es suficiente con una llave de tubo de 12 mm.

Ref. 24.102.02.00

REF. 65.331.12.00

# PALMA

COOL : LAB

FÁCIL LIMPIEZA ANTICAL · FÁCIL LIMPIEZA ANTICAL · · REDUCCIÓN DE RUIDO · REDUCCIÓN DE RUIDO · dB

SUPER-ECO A+ · 5 LITROS/MIN.

**Monomando lavabo cascada:**
- Salida del caño cascada
- Sistema antisalpicaduras y de ahorro de agua (5 l/min)
- Consumo de agua optimizado
- Sin desagüe automático
- Tubos de alimentación flexibles 3/8”

| REF. | EUROS |
|---|---|
| **65.331.12.00** | **112,00** |

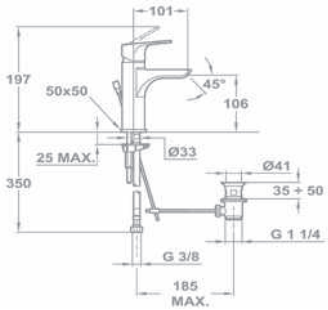

**ACS**

**Monomando lavabo:**
- Aireador anticalcáreo SLC
- Sistema de ahorro de agua (5 l/min.)
- Sin desagüe automático
- Tubos de alimentación flexibles 3/8”

| | |
|---|---|
| **65.346.02.00** | **59,00** |

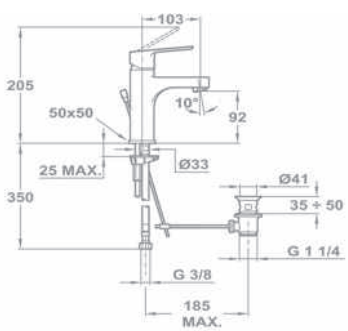

# Palma

| | | REF. | EUROS | |
|---|---|---|---|---|
| | **Monomando bidé:**<br>· Aireador anticalcáreo con rótula giratoria<br>· Sin desagüe automático<br>· Tubos de alimentación flexibles 3/8" | **65.626.02.00** | **70,00** | 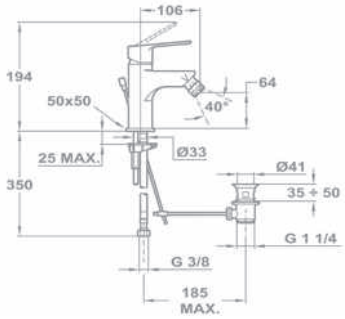 |
| | **Monomando baño-ducha:**<br>· Aireador anticalcáreo<br>· Equipado con amortiguadores de ruido<br>· Inversor automático<br>· Equipo de ducha Stylo anticalcáreo Ref. R13.214.00 | **65.122.02.00** | **118,00** | 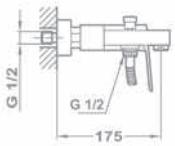 <br> 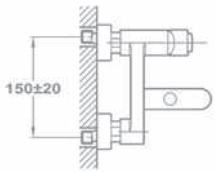 |
| | **Monomando ducha:**<br>· Equipado con amortiguadores de ruido<br>· Equipo de ducha Stylo anticalcáreo Ref. R13.214.00<br><br>**IDEM, sin equipo de ducha** | **65.232.02.00** | **93,00** | 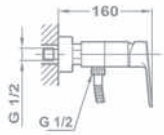 <br> 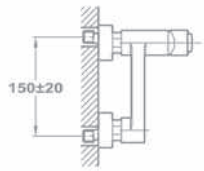 |

## CARACTERÍSTICAS DE SERIE

EQUIPO DE STYLO

**Stylo** anticalcáreo
Ref. R13.214.00

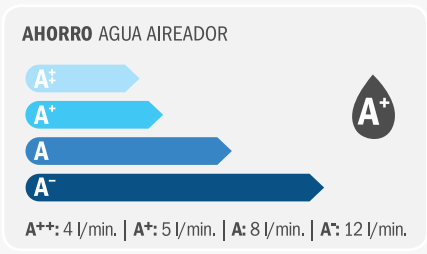


**A++:** 4 l/min. | **A+:** 5 l/min. | **A:** 8 l/min. | **A-:** 12 l/min.

**AMORTIGUADORES DE RUIDO:**
El baño-ducha y la ducha incorporan amortiguadores de ruido que permiten reducir sustancialmente la sonoridad del agua al circular por el grifo. De este modo, ni usted ni su vecino sufrirán molestias.

# 1820 CAPRICHO

FÁCIL LIMPIEZA ANTICAL

| | | REF. | EUROS |
|---|---|---|---|
| | **Mezclador lavabo:**<br>· Sin desagüe automático<br>· Monturas cerámicas de 1/2 de vuelta<br>· Peana<br>· Aireador anticalcáreo<br>· Tubos de alimentación flexibles 3/8” | **56.331.51** | **133,00** |
| | **Mezclador bidé:**<br>· Sin desagüe automático<br>· Monturas cerámicas de 1/2 de vuelta<br>· Peana<br>· Aireador anticalcáreo con rótula giratoria<br>· Tubos de alimentación flexibles 3/8” | **56.611.51** | **136,00** |

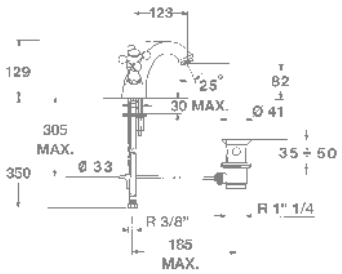


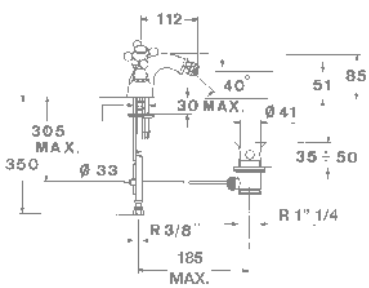

# 1820 Capricho

| | REF. | EUROS |
|---|---|---|
| **Mezclador baño-ducha:**<br>· Equipo de ducha 1820<br>· Ref. R13.134.00<br>· Aireador anticalcáreo<br>· Inversor baño-ducha<br>· Monturas cerámicas de 1/2 de vuelta | **56.122.51** | **235,00** |

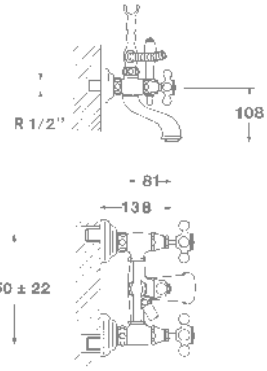

| | | |
|---|---|---|
| **Mezclador ducha:**<br>· Equipo de ducha 1820<br>· Ref. R13.134.00<br>· Monturas cerámicas de 1/2 de vuelta | **56.212.51** | **211,00** |

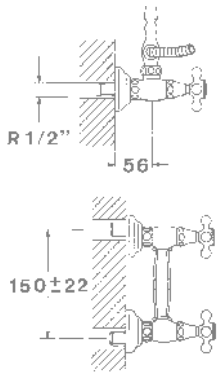


## CARACTERÍSTICAS DE SERIE

EQUIPO DE DUCHA

**1820** Ref. R13.134.00

**MONTURA CERÁMICA:**
Montura cerámica de 1/2 vuelta que evita los problemas producidos por el golpe de ariete y permite que la mezcla del agua sea fácil y suave.

# ALAIOR XL

ACS

| | REF. | EUROS |
|---|---|---|
| **Monomando lavabo:**<br>· Sin desagüe automático<br>· Aireador anticalcáreo<br>· Tubos de alimentación flexibles 3/8” | **22.346.02.00** | **75,00** |
| **IDEM, con desagüe automático metálico** | **22.342.02.00** | **91,00** |
| **IDEM, con cartucho ECO**<br>· Aireador anticalcáreo con limitador de caudal a 5 l/min.<br>· Cartucho de apertura central en agua fría | **22.346.E2.00** | **80,00** |

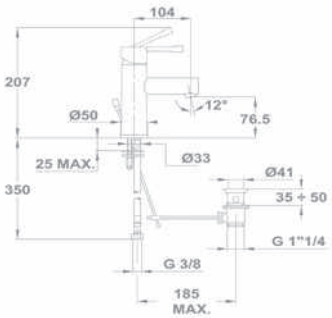

| | | |
|---|---|---|
| **Monomando lavabo empotrado:**<br>· Sin desagüe automático.<br>· Aireador anticalcáreo. | **22.461.02.00** | **209,00** |

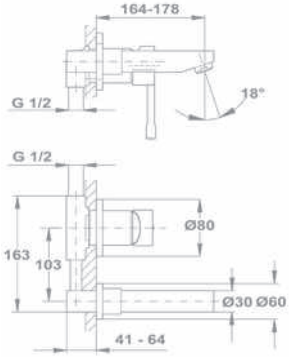

# Alaior XL

| | | REF. | EUROS | |
|---|---|---|---|---|
| | **Monomando bidé:**<br>· Sin desagüe automático<br>· Tubos de alimentación flexibles 3/8”<br>· Aireador anticalcáreo con rótula giratoria | **22.626.02.00** | **75,00** | 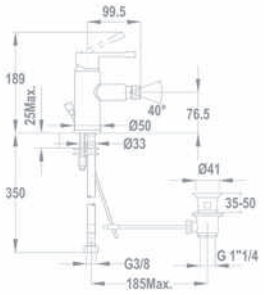 |
| | **IDEM, con desagüe automático metálico** | **22.622.02.00** | **91,00** | |
| ACS | **Monomando baño-ducha:**<br>· Equipo de ducha Kobe anticalcáreo, Ref. R13.157.00<br>· Equipado con amortiguadores de ruido y válvulas antirretorno en las excéntricas<br>· Aireador anticalcáreo<br>· Inversor lateral integrado en el grifo | **22.122.02.00** | **155,00** | 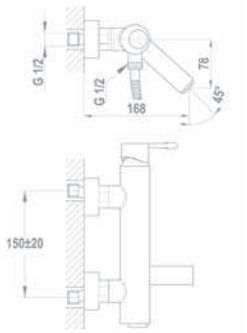 |
| | **IDEM, sin equipo de ducha** | **22.121.02.00** | **128,00** | |
| ACS | **Monomando ducha:**<br>· Equipo de ducha Kobe anticalcáreo, Ref. R13.157.00<br>· Equipado con amortiguadores de ruido y válvulas antirretorno en las excéntricas | **22.232.02.00** | **120,00** | 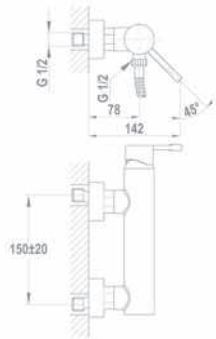 |
| | **IDEM, sin equipo de ducha** | **22.231.02.00** | **93,00** | |
| NOVEDAD | **Mezclador termostático baño-ducha:**<br>· Sin equipo de ducha<br>· Sistema de cuerpo frío para evitar quemaduras<br>· Tope de seguridad a 38°C<br>· Tope ecológico de caudal<br>· Inversor integrado en el termostato<br>· Válvulas antirretorno en las excéntricas<br>· Filtros colectores de suciedad | **22.101.02.00** | **257,00** | 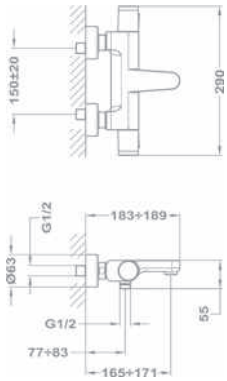 |
| NOVEDAD | **Mezclador termostático ducha:**<br>· Sin equipo de ducha<br>· Sistema de cuerpo frío para evitar quemaduras<br>· Tope de seguridad a 38°C.<br>· Tope ecológico de caudal.<br>· Válvulas antirretorno en las excéntricas<br>· Filtros colectores de suciedad. | **22.201.02.00** | **183,00** | 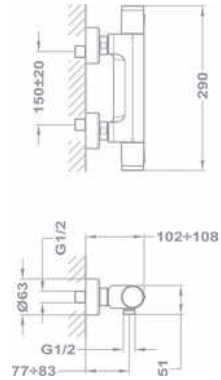 |

# Alaior XL

| | | REF. | EUROS | |
|---|---|---|---|---|
| | **Monomando baño-ducha encimera:**<br>· Maneral ducha Kobe anticalcáreo<br>· Caño central fijo con inversor<br>· Aireador anticalcáreo | **22.152.02.00** | **206,00** | 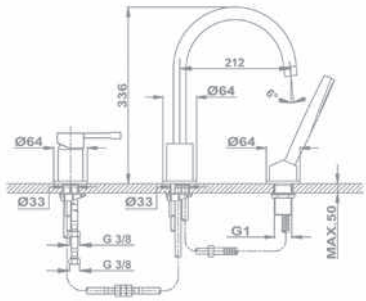 |
| NOVEDAD<br> <br><br>*Barra telescópica* | **Sistema de ducha termostática ALAIOR XL**<br>· Termostato ducha con salida superior<br>· Sistema de cuerpo frío para evitar quemaduras<br>· Brazo de ducha telescópico, ajustable en altura<br>- Altura min. 799 mm<br>- Altura máx. 1.299 mm<br>· Inversor automático integrado<br>· Rociador anticalcáreo Ø 250 mm<br>· Flexible ducha metálico cromado 150 cm<br>· Maneral anticalcáreo 3 funciones<br>· Termostato ducha con tope de seguridad a 38 ºC y tope ecológico de caudal para ahorro de agua<br>· Soporte deslizante y ajustable<br> | **22.238.02.00** | **474,00** | 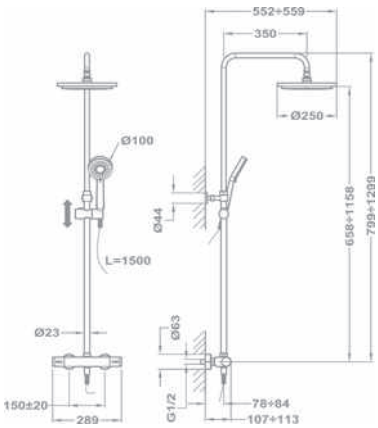 |
| | **Sistema de ducha Alaior XL:**<br>· Monomando de ducha con salida superior<br>· Brazo de ducha orientable<br>· Inversor automático integrado<br>· Rociador anticalcáreo Ice L Ø 250 mm<br>· Maneral anticalcáreo 3 funciones Ice L<br>· Soporte deslizante y ajustable<br>· Flexible ducha latón cromado 150 cm<br> | **22.298.02.00** | **358,00** | 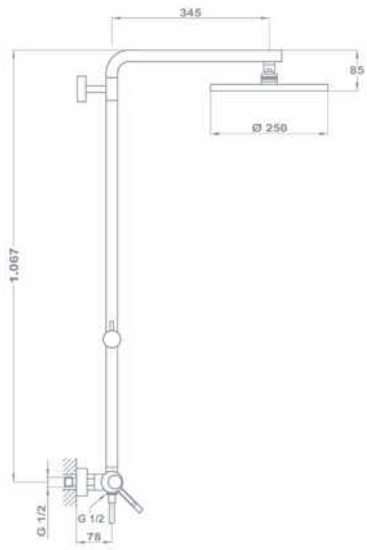 |

# Alaior XL

| | | REF. | EUROS | |
|---|---|---|---|---|
| ACS | **Monomando fregadero:**<br>· Grifo de cocina semi-profesional con caño giratorio<br>· Maneral extraíble con función stop<br>· Muelle flexible de gran resistencia<br>· Flexible de acero inoxidable | **23.999.12.00** | **237,00** | 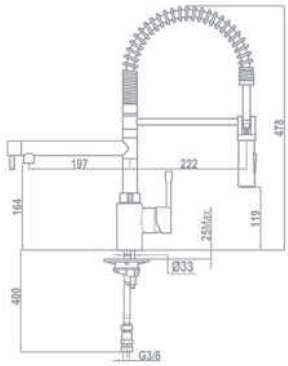 |
| ACS | **Monomando fregadero:**<br>· Caño giratorio y flexible<br>· Muelle flexible de gran resistencia<br>· Maneral extraíble a 2 chorros<br>· Aireador anticalcáreo<br>· Tubos de alimentación flexibles 3/8” | **23.939.12.00** | **180,00** | 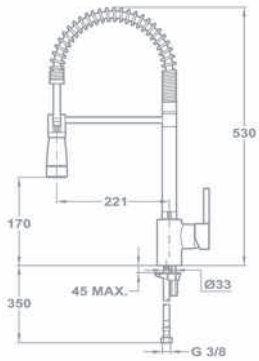 |
| ACS | **Monomando fregadero:**<br>· Altura compatible para instalar en cualquier tipo de cocina<br>· Caño giratorio y flexible<br>· Aireador anticalcáreo<br>· Muelle flexible de gran resistencia<br>· Flexible de acero inoxidable<br>· Maneral extraíble a 2 chorros: normal y ducha | **23.937.12.00** | **218,00** | 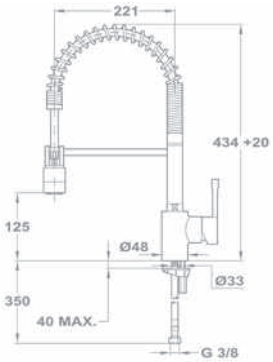 |
| ACS | **Monomando fregadero:**<br>· Caño giratorio<br>· Maneral metálico: 1 función<br>· Aireador anticalcáreo<br>· Tubos de alimentación flexibles 3/8” | **23.938.12.00** | **138,00** | 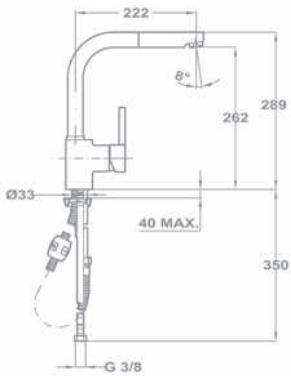 |
| ACS | **Monomando fregadero:**<br>· Caño giratorio<br>· Aireador anticalcáreo<br>· Tubos de alimentación flexibles 3/8” | **23.915.12.00** | **94,00** | 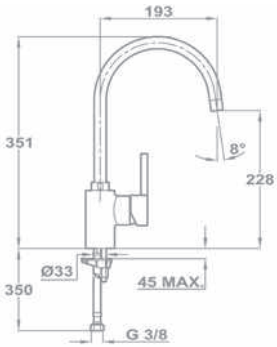 |

# ALAIOR

ACS BYGGFORSK

**Monomando lavabo:**
- Sin desagüe automático.
- Aireador anticalcáreo.
- Tubos de alimentación flexibles 3/8”

REF. **55.346.02.00**

EUROS **53,00**

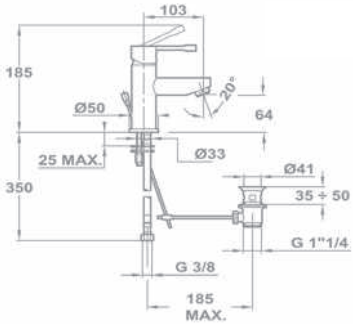

**Monomando lavabo alto:**
- Longitud caño: 104 mm
- Sin desagüe automático.
- Aireador anticalcáreo.
- Tubos de alimentación flexibles 3/8”
- Sin desagüe automático

REF. **55.311.02.00**

EUROS **101,00**

# Alaior

| | | REF. | EUROS | |
|---|---|---|---|---|
| | **Monomando lavabo alto:**<br>· Longitud caño: 180 mm<br>· Sin desagüe automático.<br>· Aireador anticalcáreo.<br>· Tubos de alimentación flexibles 3/8”<br>· Sin desagüe automático | **55.366.02.00** | **122,00** | 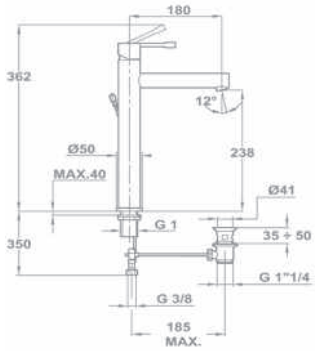 |
| | **Monomando baño-ducha:**<br>· Equipo de ducha Kobe anticalcáreo, Ref. R13.157.00<br>· Equipado con amortiguadores de ruido y válvulas antirretorno en las excéntricas<br>· Aireador anticalcáreo | **55.122.02.00** | **100,00** | 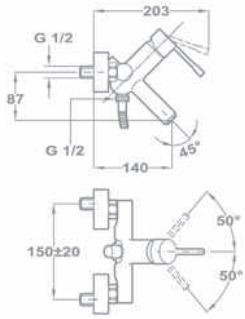 |
| ACS | **Monomando ducha:**<br>· Equipo de ducha Kobe anticalcáreo, Ref. R13.157.00<br>· Equipado con amortiguadores de ruido y válvulas antirretorno en las excéntricas<br>**IDEM, sin equipo de ducha** | **55.232.02.00**<br>**55.231.02.00** | **79,00**<br>**52,00** | 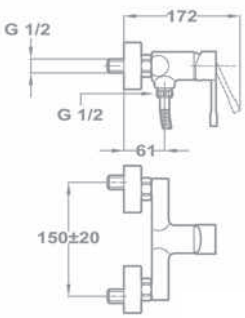 |
| ACS | **Monomando bidé:**<br>· Sin desagüe automático.<br>· Aireador anticalcáreo con rótula giratoria.<br>· Tubos de alimentación flexibles 3/8” | **55.626.02.00** | **53,00** | 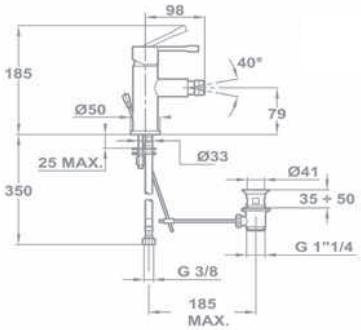 |
| | **Monomando empotrado baño-ducha:**<br>· Sin equipo de ducha<br>· Parte empotrada incluída<br>· Inversor automático | **55.171.02.00** | **92,00** | 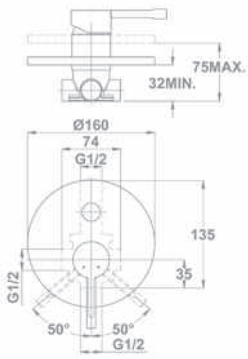 |

# Alaior

| | REF. | EUROS |
|---|---|---|
| **Monomando empotrado ducha:**<br>· Sin equipo de ducha<br>· Parte empotrada incluída | **55.241.02.00** | **61,00** |

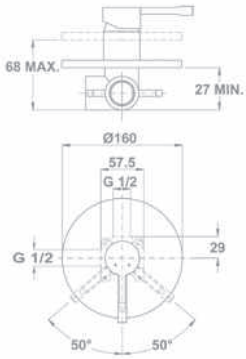


**Sistema de ducha ALAIOR** — **55.298.02.00** — **283,00**

· Monomando de ducha con salida superior
· Brazo de ducha telescópico, ajustable en altura
- Altura min. 857 mm
- Altura máx. 1.279 mm
· Inversor automático integrado en el cuerpo del grifo
· Rociador anticalcáreo Disk Ø 200mm
· Maneral anticalcáreo 1 función
· Soporte deslizante y ajustable
· Flexible ducha latón cromado 150 cm

*Barra telescópica*

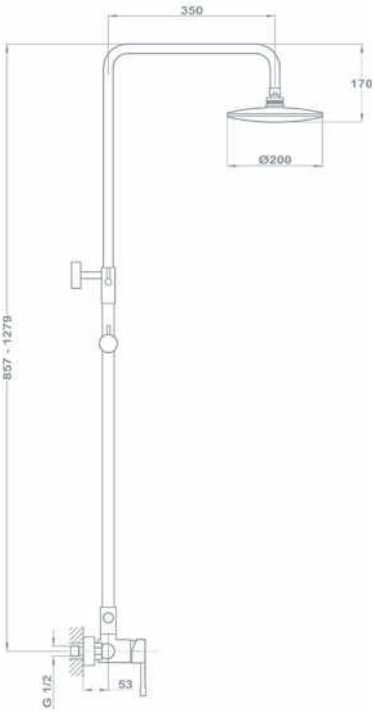


**Monomando fregadero:** — **55.995.02.00** — **84,00**

· Caño giratorio
· Aireador anticalcáreo
· Tubos de alimentación flexibles 3/8”

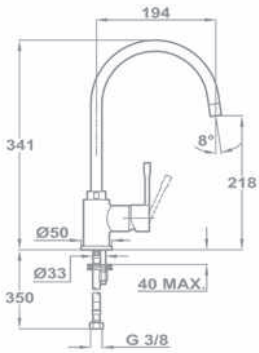


ACS BYGGFORSK

# Alaior

## OTRAS PIEZAS RECOMENDADAS

**Mezclador termostático Baño-Ducha**
Ref. 27.101.02.00 (ver pág. 40)

**Sistema de ducha con termostato**
Ref. 46.238.02.00 (ver pág. 19)

**Monomando lavabo Alaior XL**
Ref. 22.346.02.00 (ver pág. 73)

**Desagüe Easy Quick**
Ref. 11.070.00 (ver pág. 31)

## CARACTERÍSTICAS DE SERIE

EQUIPO DE DUCHA

**Kobe** anticalcáreo
Ref. R13.157.00

- **Limitador de temperatura:** Ahorre la energía utilizada para calentar el agua gracias al limitador de temperatura incorporado al cartucho.
- **Ahorro de agua:** Mediante un limitador de caudal se posibilita el ahorro de agua cada vez que se utiliza la grifería.

# ARES

ACS BYGGFORSK

| | REF. | EUROS |
|---|---|---|
| **Monomando lavabo:**<br>· Sin desagüe automático.<br>· Aireador anticalcáreo.<br>· Tubos de alimentación flexibles 3/8” | **23.346.02.00** | **56,00** |
| **IDEM, con desagüe automático metálico** | **23.342.02.00** | **72,00** |
| **IDEM, con cartucho ECO** | **23.346.E2.00** | **62,00** |
| **IDEM, con cartucho ECO y desagüe automático metálico**<br>· Aireador anticalcáreo con limitador de caudal a 5 l/min.<br>· Cartucho de apertura central en agua fría | **23.342.E2.00** | **78,00** |

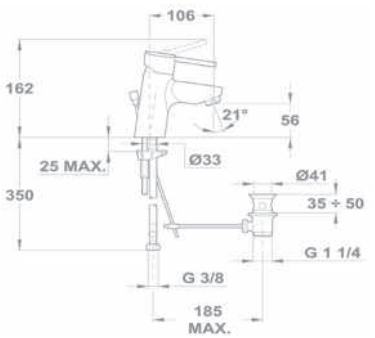

| | | |
|---|---|---|
| **Monomando bidé:**<br>· Sin desagüe automático.<br>· Aireador anticalcáreo con rótula giratoria.<br>· Tubos de alimentación flexibles 3/8” | **23.626.02.00** | **56,00** |
| **IDEM, con desagüe automático metálico** | **23.622.02.00** | **72,00** |

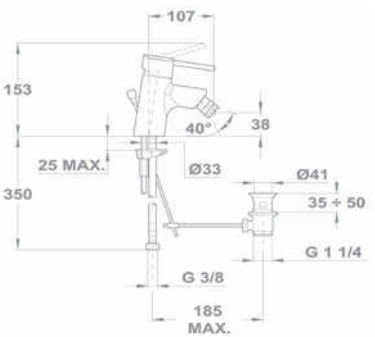

# Ares

ACS

| | REF. | EUROS |
|---|---|---|
| **Monomando baño-ducha:**<br>· Equipo de ducha Ducal anticalcáreo, Ref. R13.187.00 (ver pág. 80)<br>· Equipado con amortiguadores de ruido y válvulas antirretorno en las excéntricas<br>· Inversor automático<br>· Aireador anticalcáreo | **23.122.02.00** | **91,00** |
| **IDEM, sin equipo de ducha** | **23.121.02.00** | **73,00** |

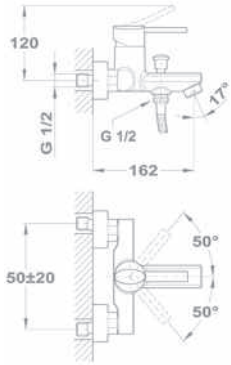

ACS

| | | |
|---|---|---|
| **Monomando ducha:**<br>· Equipo de ducha Ducal anticalcáreo, Ref. R13.187.00 (ver pág. 80)<br>· Equipado con amortiguadores de ruido y válvulas antirretorno en las excéntricas | **23.232.02.00** | **77,00** |
| **IDEM, sin equipo de ducha** | **23.231.02.00** | **59,00** |

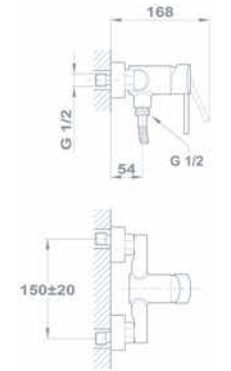

| | | |
|---|---|---|
| **Monomando empotrado baño-ducha:**<br>· Sin equipo de ducha<br>· Parte empotrada incluída<br>· Inversor automático | **23.171.02.00** | **96,00** |
| **Monomando empotrado ducha:**<br>· Sin equipo de ducha<br>· Parte empotrada incluída | **23.241.02.00** | **61,00** |
| **Caño para monomando empotrado baño-ducha: (ver en pág. 80)**<br>· 200 mm | **R12.174.00** | **48,00** |

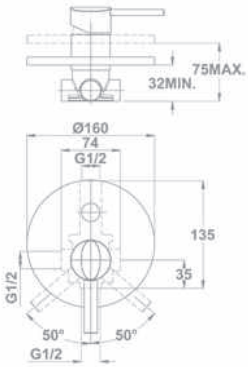


## CARACTERÍSTICAS DE SERIE

EQUIPO DE DUCHA

**Ducal** anticalcáreo
Ref. R13.187.00

- **Limitador de temperatura:** Ahorre la energía utilizada para calentar el agua gracias al limitador de temperatura incorporado al cartucho.
- **Ahorro de agua:** Mediante un limitador de caudal se posibilita el ahorro de agua cada vez que se utiliza la grifería.

**AIREADOR ESPECIAL**
El lavabo incorpora un aireador especial anticalcáreo y antivandálio que proporciona una salida de agua homogénea, silenciosa y sin salpicaduras.

**CARTUCHO ECO**
(Sólo modelos indicados)
El cartucho especial ECO permite la apertura central del monomando lavabo en agua fría. De este modo, se ahorra la energía innecesaria utilizada para calentar el agua.

**AHORRO DE AGUA**
(Sólo modelos indicados)
El aireador anticalcáreo limita el caudal a 8 l/min. en el lavabo. De este modo, usted ahorra un 33% de agua.

# CALVIA

ACS

| | REF. | EUROS |
|---|---|---|
| **Monomando lavabo:**<br>· Sin desagüe automático<br>· Aireador anticalcáreo 5 l/min.<br>· Ahorra hasta un 60% de agua frente a un monomando estándar<br>· Tubos de alimentación flexibles 3/8” | **32.346.02.00** | **56,00** |
| **IDEM, con cartucho ECO**<br>· Aireador anticalcáreo con limitador de caudal a 5 l/min.<br>· Cartucho de apertura central en agua fría | **32.346.E2.00** | **60,00** |

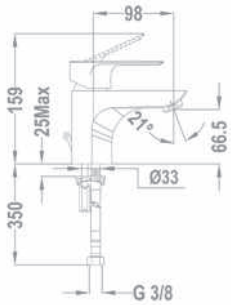

| | | |
|---|---|---|
| **Monomando bidé:**<br>· Sin desagüe automático.<br>· Aireador anticalcáreo con rótula giratoria.<br>· Tubos de alimentación flexibles 3/8” | **32.626.02.00** | **59,00** |

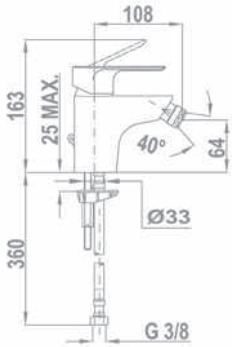

# Calvia

| | | REF. | EUROS | |
|---|---|---|---|---|
| ACS | **Monomando baño-ducha:**<br>· Equipo de ducha Basic anticalcáreo, Ref. R13.184.00<br>· Equipado con amortiguadores de ruido<br>· Aireador anticalcáreo | **32.122.02.00** | **91,00** | 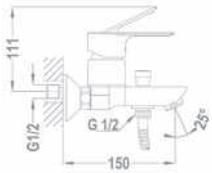 |
| | **IDEM, sin equipo de ducha** | **32.121.02.00** | **79,00** | 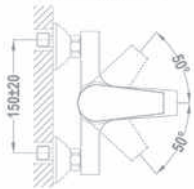 |
| ACS | **Monomando ducha:**<br>· Equipo de ducha Basic anticalcáreo, Ref. R13.184.00<br>· Equipado con amortiguadores de ruido | **32.232.02.00** | **75,00** | 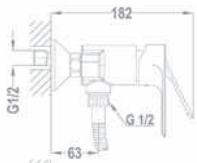 |
| | **IDEM, sin equipo de ducha** | **32.231.02.00** | **63,00** | 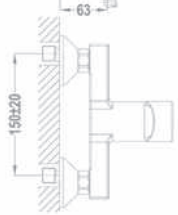 |

## CARACTERÍSTICAS DE SERIE

EQUIPO DE BASIC

**Basic** anticalcáreo
Ref. R13.184.00

· Ahorro real en el consumo de agua. Sistema de ahorro de agua que funciona independiente de la presión en la vivienda.
· Innovador sistema antisalpicaduras y de ahorro de agua.

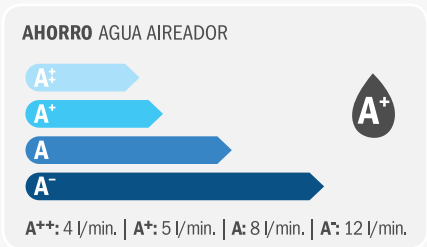


**A++:** 4 l/min. | **A+:** 5 l/min. | **A:** 8 l/min. | **A-:** 12 l/min.

**SISTEMA DE INSTALACIÓN RÁPIDO Y SENCILLO**

Para la mayoría de los modelos es suficiente con una llave de tubo de 12 mm.

**AMORTIGUADORES DE RUIDO:**

El baño-ducha y la ducha incorporan amortiguadores de ruido que permiten reducir sustancialmente la sonoridad del agua al circular por el grifo. De este modo, ni usted ni su vecino sufrirán molestias.

# MT PLUS

ACS BYGGFORSK

**Monomando lavabo:**
- Sin desagüe automático.
- Aireador anticalcáreo.
- Tubos de alimentación flexibles 3/8”

REF. **46.346.02.00**

EUROS **49,00**

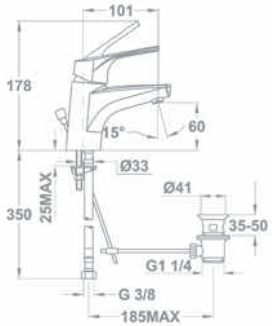

ACS

**Monomando bidé:**
- Sin desagüe automático.
- Aireador anticalcáreo con rótula giratoria.
- Tubos de alimentación flexibles 3/8”

REF. **46.626.02.00**

EUROS **49,00**

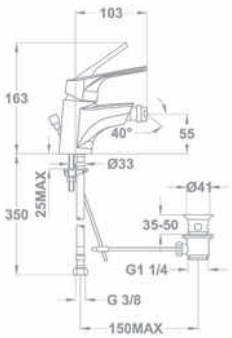

# MT Plus

| | | REF. | EUROS | |
|---|---|---|---|---|
| ACS NF | **Monomando baño-ducha:**<br>· Equipo de ducha Basic anticalcáreo, Ref. R13.184.00 (ver pág. 89)<br>· Equipado con amortiguadores de ruido y válvulas antirretorno en las excéntricas<br>· Aireador anticalcáreo | **46.122.02.00** | **79,00** | 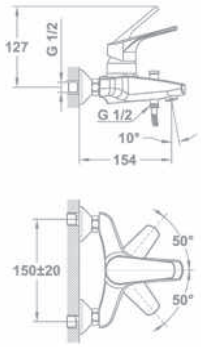 |
| NF | **Monomando ducha:**<br>· Equipo de ducha Basic anticalcáreo, Ref. R13.184.00 (ver pág. 89)<br>· Equipado con amortiguadores de ruido y válvulas antirretorno en las excéntricas | **46.232.02.00** | **72,00** | 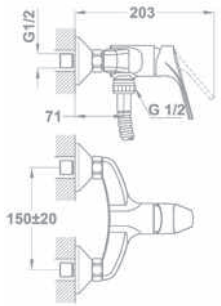 |
| ACS | **Monomando empotrado baño-ducha:**<br>· Sin equipo de ducha<br>· Parte empotrada incluída<br>· Inversor automático | **46.171.02.00** | **88,00** | 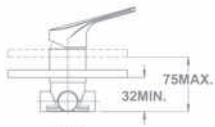 |
| | **Monomando empotrado ducha:**<br>· Sin equipo de ducha<br>· Parte empotrada incluída | **46.241.02.00** | **58,00** | 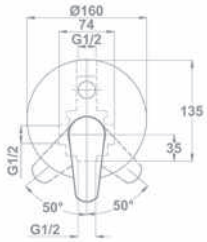 |
| | **Caño para monomando empotrado baño-ducha:**<br>· 200 mm | **R12.174.00** | **48,00** | |
| *Barra telescópica* | **Sistema de ducha termostática**<br>· Termostato ducha con salida superior<br>· Barra telescópica:<br>- altura min. 830 mm<br>- altura máx. 1330 mm<br>· Inversor integrado en el termostato<br>· Flexible metálico de doble grapaje 150 cm<br>· Maneral minimalista anticalcáreo<br>· Termostato ducha con tope de seguridad a 38° y tope ecológico para ahorro de agua<br>· Soporte del maneral regulable | **46.238.02.00** | **378,00** | 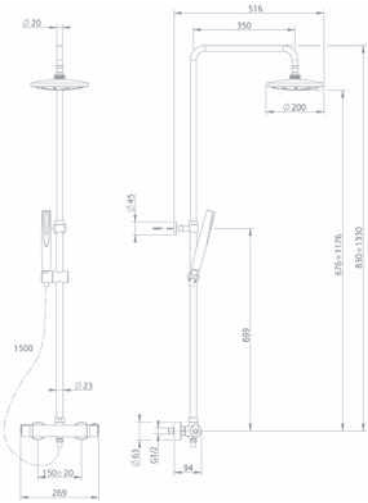 |

# MT Plus

*Barra telescópica*

| | REF. | EUROS |
|---|---|---|
| **Sistema de ducha**<br>· Monomando de ducha con salida superior<br>· Brazo de ducha telescópico, ajustable en altura<br>- Altura min. 868 mm<br>- Altura máx. 1.300 mm<br>· Inversor automático<br>· Rociador anticalcáreo Disk Ø 200mm<br>· Maneral anticalcáreo 3 funciones Stylo Sport<br>· Soporte deslizante y ajustable<br>· Flexible ducha latón cromado 150 cm | **46.298.02.00** | **272,00** |

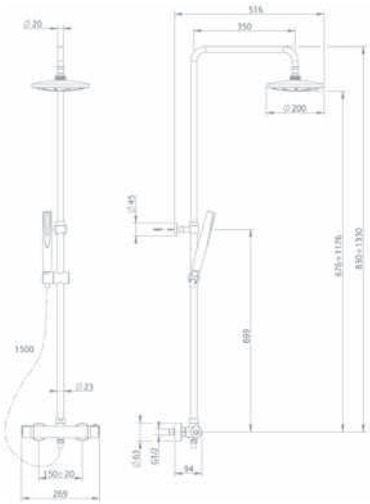

| | | |
|---|---|---|
| **Termostato ducha**<br>· Tope de seguridad a 38°C<br>· Tope ecológico de caudal<br>· Válvulas antirretorno en las excéntricas<br>· Filtros colectores de suciedad | **46.291.02.00** | **130,00** |

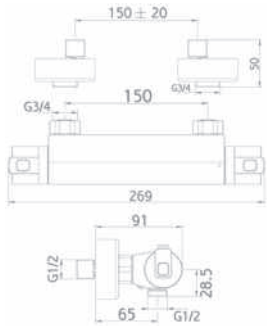

REF. 46.122.02.00

# MT Plus

| | | REF. | EUROS | |
|---|---|---|---|---|
| | **Monomando fregadero:**<br>· Caño fundido giratorio<br>· Aireador anticalcáreo<br>· Tubos de alimentación flexibles 3/8” | **46.915.02.00** | **80,00** | 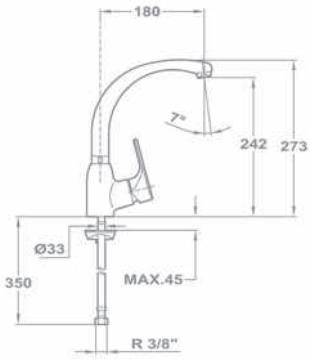 |
| BYGGFORSK | **Monomando fregadero:**<br>· Caño giratorio<br>· Maneral ABS 2 funciones<br>· Aireador anticalcáreo<br>· Tubos de alimentación flexibles 3/8” | **46.978.02.00** | **108,00** | 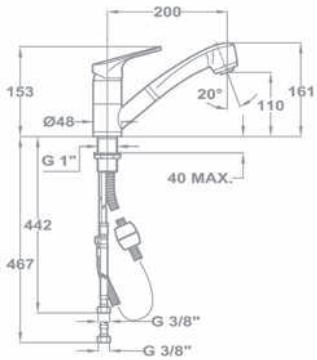 |
| ACS BYGGFORSK | **Monomando fregadero:**<br>· Caño giratorio<br>· Aireador anticalcáreo<br>· Tubos de alimentación flexibles 3/8” | **46.913.02.00** | **59,00** | 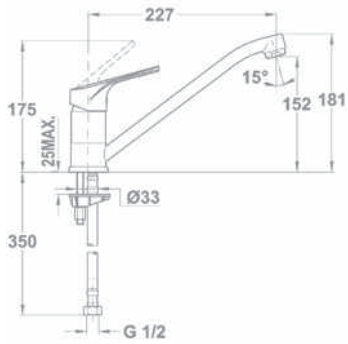 |
| BYGGFORSK | **Monomando fregadero mural:**<br>· Caño giratorio 200 mm<br>· Aireador anticalcáreo | **46.025.02.00** | **77,00** | 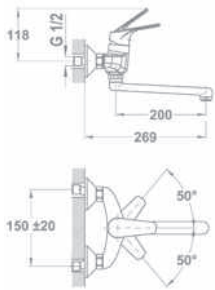 |

# MT Plus

OTRAS PIEZAS RECOMENDADAS

**Set de ducha Stylo Sport**
Ref. 79.002.66.00
(ver pág. 30)

**Kit de ducha Stylo Sport**
Ref. 79.005.51.00
(ver pág. 27)

**Termostato baño-ducha Alaior XL**
Ref. 22.101.02.00 (ver pág. 39)

**Sistema de ducha Universe Pro**
Ref. 79.002.72.00
(ver pág. 23)

## CARACTERÍSTICAS DE SERIE

EQUIPO DE DUCHA

**Basic** anticalcáreo
Ref. R13.184.00

**AHORRO DE AGUA**
Mediante un limitador de caudal se posibilita el ahorro de agua cada vez que se utiliza la grifería.

**AMORTIGUADORES DE RUIDO:**
El baño-ducha y la ducha incorporan amortiguadores de ruido que permiten reducir sustancialmente la sonoridad del agua al circular por el grifo. De este modo, ni usted ni su vecino sufrirán molestias.

**SISTEMA DE INSTALACIÓN RÁPIDO Y SENCILLO**
para la mayoría de los modelos es suficiente con una llave de tubo de 12 mm.

Ref. 46.913.02.00

REF. 46.346.02.00

Ref. 27.346.02.00

# INCA PRO

NOVEDAD

FÁCIL LIMPIEZA ANTICAL · SUPER-ECO A+ · 5 LITROS/MIN. · AHORRO DE AGUA · REDUCCIÓN DE RUIDO

ACS

**Monomando lavabo:**
- Sin desagüe automático
- Aireador anticalcáreo con limitador de caudal a 5 l/min.
- Ahorra hasta un 60% de agua frente a un monomando estándar
- Tubos de alimentación flexibles 3/8”

| REF. | EUROS |
|---|---|
| 27.346.02.00 | 47,00 |

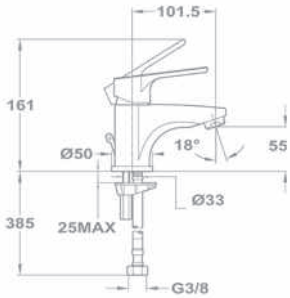

**Monomando bidé:**
- Sin desagüe automático
- Aireador anticalcáreo
- Tubos de alimentación flexibles 3/8”

| REF. | EUROS |
|---|---|
| 27.626.02.00 | 47,00 |

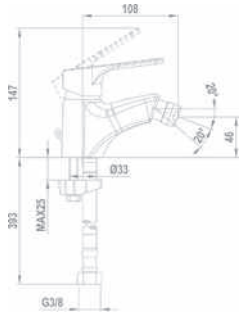

# Inca Pro

| | | REF. | EUROS | |
|---|---|---|---|---|
| | **Monomando baño-ducha:**<br>· Equipo de ducha Basic anticalcáreo, Ref. R13.184.00<br>· Amortiguadores de ruido en las excéntricas<br>· Inversor automático<br>· Aireador anticalcáreo y antivandálico con sistema antisalpicaduras y reducción de ruido | **27.122.02.00** | **77,00** | 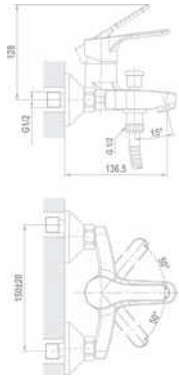 |
| | **Monomando ducha:**<br>· Equipo de ducha Basic anticalcáreo, Ref. R13.184.00<br>· Amortiguadores de ruido en las excéntricas | **27.232.02.00** | **64,00** | 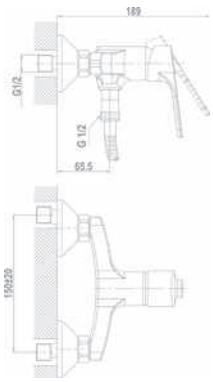 |
| NOVEDAD<br> | **Mezclador termostático baño-ducha:**<br>· Sin equipo de ducha<br>· Inversor integrado en el cuerpo<br>· Tope de seguridad a 38 ºC<br>· Válvulas antirretorno en las excéntricas<br>· Filtros colectores de suciedad | **27.101.02.00** | **177,00** | 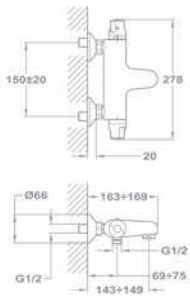 |
| NOVEDAD<br> | **Mezclador termostático ducha:**<br>· Sin equipo de ducha<br>· Tope de seguridad a 38 ºC<br>· Válvulas antirretorno en las excéntricas<br>· Filtros colectores de suciedad | **27.201.02.00** | **117,00** | 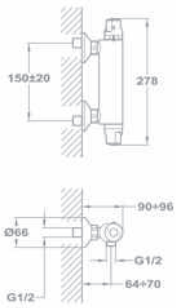 |

## CARACTERÍSTICAS DE LA SERIE

EQUIPO DE DUCHA

**Basic** maneral anticalcáreo
Ref. R13.184.00

**AMORTIGUADORES DE RUIDO:**
Los monomandos baño-ducha y ducha incorporan amortiguadores de ruido que permiten reducir sustancialmente la sonoridad del agua al circular por el grifo. De este modo, ni usted ni su vecino sufrirán molestias.

# INCA

| | REF. | EUROS |
|---|---|---|
| **Monomando lavabo:**<br>· Sin desagüe automático<br>· Aireador anticalcáreo<br>· Tubos de alimentación flexibles 3/8” | **53.346.12** | **43,00** |
| **IDEM, con reductor de caudal especial 5 litros/min.** | **53.346.C6** | **47,00** |

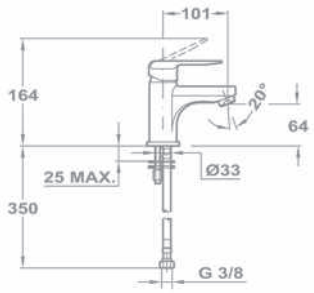


| | REF. | EUROS |
|---|---|---|
| **Monomando bidé:**<br>· Sin desagüe automático<br>· Aireador anticalcáreo con rótula giratoria<br>· Tubos de alimentación flexibles 3/8” | **53.626.12** | **43,00** |
| **IDEM, con reductor de caudal especial 5 litros/min.** | **53.626.C6** | **47,00** |

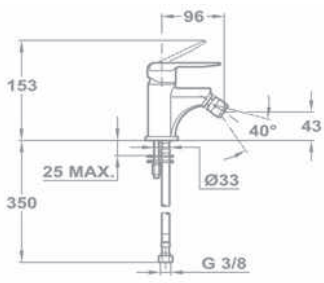

# Inca

| | | REF. | EUROS | |
|---|---|---|---|---|
| | **Monomando baño-ducha:**<br>· Equipo de ducha Basic anticalcáreo Ref. R13.184.00 (ver pág. 95)<br>· Amortiguadores de ruido y aireador anticalcáreo | **53.102.12** | **68,00** | 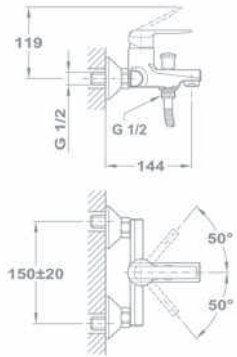 |
| | **IDEM, sin equipo de ducha** | **53.101.12** | **56,00** | |
| | **IDEM, con reductor de caudal especial 8 litros/min.** | **53.102.C6** | **80,00** | |
| | **Monomando ducha:**<br>· Equipo de ducha Basic anticalcáreo Ref. R13.184.00 (ver pág. 95)<br>· Equipado con amortiguadores de ruido y válvulas antirretorno en las excéntricas | **53.232.12** | **60,00** | 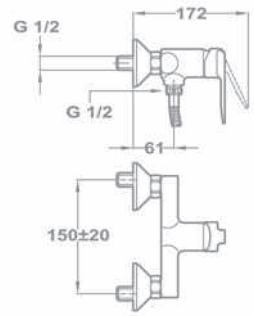 |
| | **IDEM, sin equipo de ducha** | **53.231.12** | **47,00** | |
| | **IDEM, con reductor de caudal especial 8 litros/min.** | **53.232.C6** | **68,00** | |
| ACS | **Monomando fregadero:**<br>· Diseño minimalista<br>· Caño giratorio<br>· Aireador anticalcáreo<br>· Tubos de alimentación flexibles 3/8” | **53.995.12** | **77,00** | 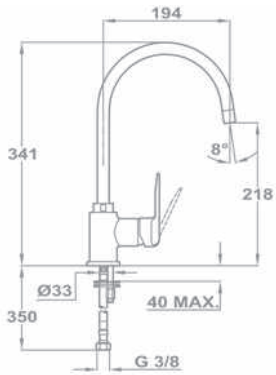 |
| ACS | **Monomando fregadero color NEGRO METÁLICO:**<br>· Diseño minimalista<br>· Caño giratorio<br>· Aireador anticalcáreo<br>· Tubos de alimentación flexibles 3/8” | **53.995.12.0Q** | **101,00** | 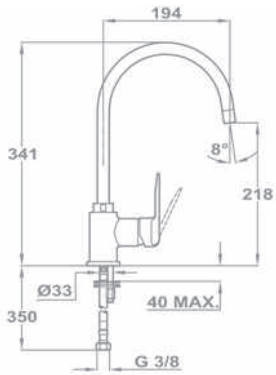 |
| | **IDEM, color ARENA BEIGE:** | **53.995.12.0S** | **101,00** | |
| | **Monomando fregadero:**<br>· Caño giratorio<br>· Aireador anticalcáreo<br>· Tubos de alimentación flexibles 3/8” | **53.914.12** | **63,00** | 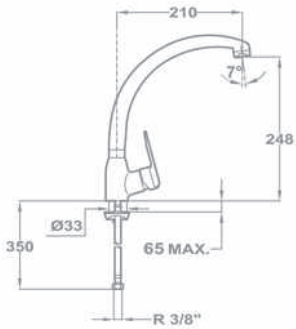 |
| | **IDEM, con reductor de caudal especial 6 litros/min.** | **53.914.C6** | **67,00** | |

# Inca

| | REF. | EUROS | |
|---|---|---|---|
| **Monomando fregadero:**<br>· Caño giratorio<br>· Aireador anticalcáreo<br>· Tubos de alimentación flexibles 3/8” | **53.912.12** | **56,00** | 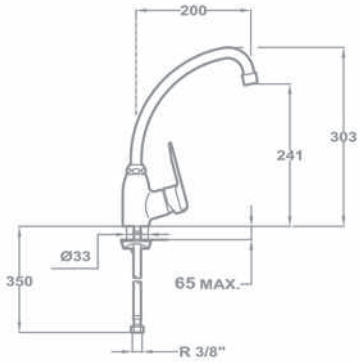 |
| **Monomando fregadero:**<br>· Caño giratorio<br>· Aireador anticalcáreo<br>· Tubos de alimentación flexibles 3/8” | **53.913.12** | **56,00** | 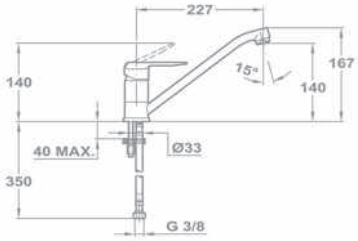 |
| **Monomando fregadero mural:**<br>· Caño giratorio<br>· Aireador anticalcáreo<br>· Equipado con amortiguadores de ruido | **53.024.12** | **62,00** | 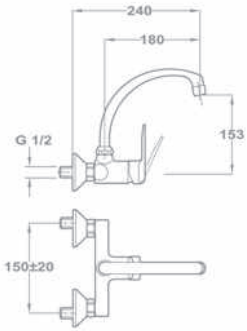 |

## CARACTERÍSTICAS DE SERIE

EQUIPO DE DUCHA

**Basic** anticalcáreo
Ref. R13.184.00

**AHORRO DE AGUA:**
Mediante un limitador de caudal se posibilita el ahorro de agua cada vez que se utiliza la grifería.

**AMORTIGUADORES DE RUIDO:**
El baño-ducha y la ducha incorporan amortiguadores de ruido que permiten reducir sustancialmente la sonoridad del agua al circular por el grifo. De este modo, ni usted ni su vecino sufrirán molestias.

**SISTEMA DE INSTALACIÓN RÁPIDO Y SENCILLO**
Para la mayoría de los modelos es suficiente con una llave de tubo de 12 mm.

# Sistema ECO

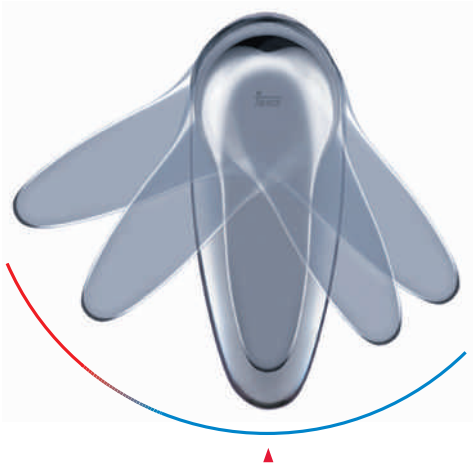

## Idéntico funcionamiento.

# Más ventajas.

## El usuario ahorra sin darse cuenta.

### Cartucho ECO. Apertura central en agua fría

**Este sistema ahorra energía al evitar el consumo innecesario de agua caliente. Su sencillez de manejo supone un ahorro de la forma más natural.**
**Su funcionamiento es idéntico al de los monomandos convencionales, no dispone de topes o mecanismos que dificulten o compliquen su accionamiento.**
**Ahorra cada vez que se utiliza.**

# SISTEMA ECO

## AHORRO DE ENERGÍA

### No consume energía en posición central

Al utilizar el monomando de lavabo, **el usuario normalmente sólo necesita agua fría. Lo más habitual es que se abra el monomando con la maneta en posición central,** mezclando así agua fría y caliente. La acción anterior **provoca un consumo innecesario de energía para calentar el agua.**

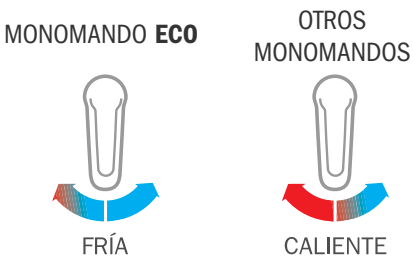


**El sistema ECO evita este consumo innecesario de energía, ya que con la maneta en posición central sólo consume agua fría.**

## AHORRO DE AGUA - pasando de 12 a 5 litros por minuto.

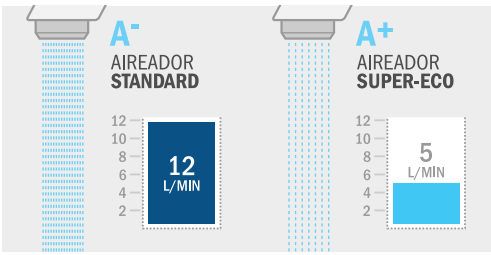


Por otra parte, **en hoteles o colectividades la presión del agua suele ser elevada, provocando así un mayor consumo** (a mayor presión, mayor caudal).

**El sistema ECO nos aporta una solución,** la instalación de un limitador de caudal automático situado en el aireador, **independizando así el caudal de la presión de agua,** esta solución hace que **no se superen nunca los 5 litros por minuto.**

## ECO-TEKA

| | | REF. | EUROS | |
|---|---|---|---|---|
| ACS | **Monomando lavabo ECO ARES:**<br>· Cartucho ECO de apertura central en agua fría<br>· Aireador anticalcáreo con limitador de caudal a 5 l/min.<br>· Con desagüe automático metálico<br>· Tubos de alimentación flexibles 3/8”<br><br>**IDEM, sin desagüe automático** | **23.342.E2.00**<br><br>**23.346.E2.00** | **78,00**<br><br>**62,00** | 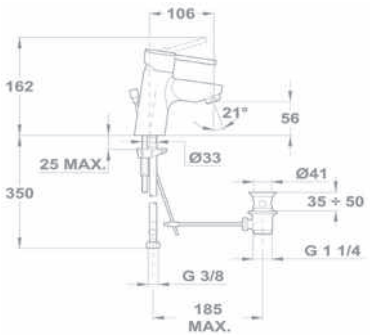 |
| ACS | **Monomando lavabo ECO ALAIOR XL:**<br>· Cartucho ECO de apertura central en agua fría<br>· Aireador anticalcáreo con limitador de caudal a 5 l/min.<br>· Sin desagüe automático<br>· Tubos de alimentación flexibles 3/8” | **22.346.E2.00** | **80,00** | 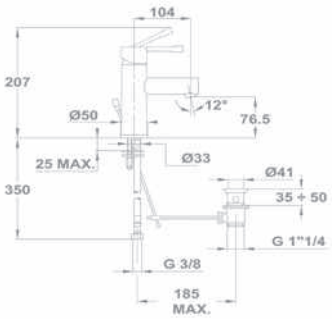 |
| ACS | **Monomando lavabo ECO CALVIA:**<br>· Cartucho ECO de apertura central en agua fría<br>· Aireador anticalcáreo con limitador de caudal a 5 l/min.<br>· Sin desagüe automático<br>· Tubos de alimentación flexibles 3/8” | **32.346.E2.00** | **60,00** | 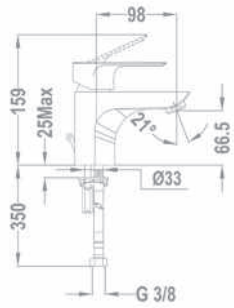 |

# Kit Eco

## HAGA “ECO” SU HOGAR

**Kit ECO:**
- 3 aireadores con limitador de caudal a 5 l/min. anticalcáreos para grifos de lavabo, bidet y cocina.
- 1 limitador de caudal* para baño-ducha y ducha a 9 l/min.

| REF. | EUROS |
|---|---|
| 10.350.00 | 15,00 |

## HASTA EL 60%

* Consumo habitual de un monomando de lavabo en España

## AHORRO INMEDIATO

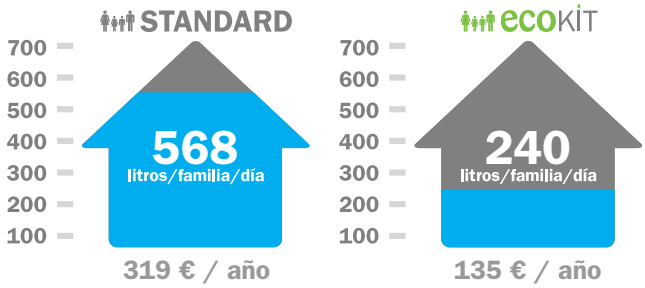


Consumo medio de agua por persona y día: **142 litros**
Consumo medio diario por familia convencional: **568 litros**

Consumo medio de agua por persona y día: **60 litros**
Consumo medio diario por familia convencional: **240 litros**

**Una forma fácil, cómoda y económica de ahorrar agua y energía sin cambiar su grifería**. Añada un aireador limitador de caudal y ahorre **hasta un 60% del agua que consume**.

Este aireador ayuda a proteger el medio ambiente, **manteniendo un chorro confortable** y elegante gracias al mecanismo especial de inyección de aire en el mismo. Además, **conseguirá reducir su gasto de agua de forma considerable**. Muy fácil de instalar.

Ejemplo de ahorro de agua de una casa habitada por cuatro personas en España.
Coste medio del agua = 1,54 €/m3 (*)

El estudio se ha realizado en base a los siguientes datos: Se estima que cada persona utiliza el agua corriente, de media, 12 minutos al día. El cálculo está hecho teniendo en cuenta el uso del monomando de lavabo, ducha y fregadero.

Consumo medio de agua por persona y día = 142 litros (*)

(*) *Fuente: Instituto Nacional de Estadística. Encuesta sobre el Suministro y Saneamiento del Agua, año 2011.*

## INSTALACIÓN FÁCIL Y RÁPIDA

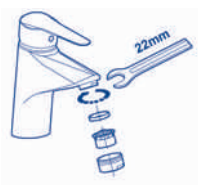


Su instalación es fácil y rápida, simplemente sustituyendo el aireador del grifo por el nuevo aireador con una llave inglesa, conseguiremos un ahorro inmediato.

### CONTENIDO:

**3x** **5 l/min.** Aireador con limitador de caudal para grifo de lavabo, bidé y fregadero.

**1x** **9 l/min.** Limitador de caudal para baño-ducha y ducha.

PROJECT **SYSTEMS**

TEKTRONIC | **101**
GRIFERÍA TEMPORIZADA | **103**
GRIFERÍA GERONTOLÓGICA | **105**
GRIFERÍA MURAL LASER | **106**

# TEKA PROJECT SYSTEMS

## ¿POR QUÉ ELEGIR TEKTRONIC?

### AHORRO DE AGUA:

Puede **ahorrar más de un 50% de agua** gracias a:

- **Aireador limitador de caudal a 6 litros.** Los grifos tradicionales (monomandos, bimandos) consumen a partir de 12 l/min.
- **El sensor detecta en cada momento las necesidades del usuario**, cortando el flujo del agua cuando el usuario quita las manos del rango del sensor.
- **Parada de seguridad del grifo después de 90 segundos** de continuo flujo de agua. Esta función es regulable bajo solicitud especial.

Recomendado para lugares públicos y semi-públicos, como por ejemplo: hoteles, gimnasios, restaurantes, cuarteles militares...

### MÁXIMO COMFORT:

para usuario final y servicio de mantenimiento (limpieza y reparaciones)

- **El grifo detecta sus necesidades** sin la necesidad de manipular el grifo. Fácil de usar para niños, gente mayor o con discapacidades.
- **Regulador de temperatura opcional** para asegurar la temperatura del agua deseada.
- A diferencia de la grifería temporizada, ésta **no necesita la fuerza para que el agua fluya.**
- **Fácil instalación y limpieza.**
- **Posibilidad de regular el rango del sensor** (manualmente o mediante el control remoto).
- **L.E.D intermitente que avisa 2 semanas antes de que la pila esté agotada**, permitiendo poder cambiar la pila a su debido tiempo.
- **Modo on/off** que permite apagar el grifo temporalmente para los trabajos de mantenimiento y limpieza.
- **Los grifos se suministran con la pila**, pero también **pueden funcionar con adaptador a corriente**, sin tener que cambiar el grifo, tan solo cambiando la fuente de alimentación.
- Esta grifería **funciona en instalaciones de baja presión** (a partir de 0,3 bar).

## CONTROL REMOTO: FUNCIONALIDAD, FACILIDAD Y FIABILIDAD

### El control remoto está diseñado para facilitar el cambio de definiciones en los distintos sistemas electrónicos.

**Con el control remoto usted podrá modificar las siguientes definiciones sin ningún tipo de esfuerzo:**

**Control remoto:**

- Para facilitar el cambio de definiciones en el producto electrónico.
- Muy útil para los instaladores y servicios técnicos y de limpieza.

| REF. | EUROS |
|---|---|
| 75.023.04.00 | 110,00 |

- **ALCANCE DEL SENSOR:** es la mayor distandia a la cual un objeto puede encontrarse del sensor para que éste se active.
- **TIEMPO DE DESCARGA DE LOS FLUXORES DE URINARIO Y WC:** podrá modificar el tiempo del flujo del agua una vez que el usuario abandone el inodoro o el urinario.
- **TIEMPO DE REACCIÓN:** Esta función previene que el grifo o el fluxómetro se accione cuando una persona pasa cerca de éste sin la intención de utilizarlo. Función recomendable tan solo para los fluxómetros.
- **TIEMPO DE RETRASO:** esta función le permite controlar los segundos en que el flujo de agua tiene que detenerse, una vez que el usuario ya esté fuera del alcance del sensor.
- **FUNCIÓN ON/OFF:** Esta función es ideal para efectuar cualquier tarea frente al sistema (por ejemplo una limpieza profunda) sin que el grifo se active
- **TIEMPO DE SEGURIDAD:** Esta función previene la descarga interrumpida de agua por reflejos o por vandalismo.

Diseñado para las siguientes referencias:
75.301.04.00, 75.302.04.00, 75.303.04.00, 75.000.04.00, 75.900.04.00 y 75.400.04.00.

# TEKTRONIC

| | REF. | EUROS |
|---|---|---|
| **Mezclador electrónico de lavabo KOBE:**<br>· Con regulador de temperatura<br>· Suministro de energía: pila alcalina 9 V<br>· Filtros colectores suciedad<br>· Válvulas antirretorno<br>· Cierre automático del flujo de agua en caso de pila agotada<br>· Aireador anticalcáreo con limitador de caudal 6 l/min. | **75.301.04.00** | **367,00** |

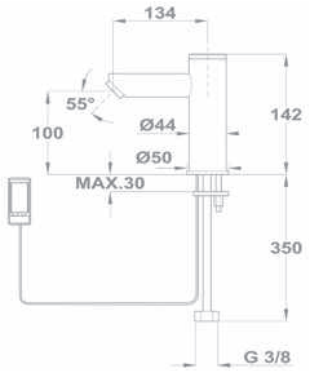

| | | |
|---|---|---|
| **Mezclador electrónico de lavabo SPORT:**<br>· Con regulador de temperatura<br>· Suministro de energía: pila alcalina 9 V<br>· Filtros colectores suciedad<br>· Válvulas antirretorno<br>· Cierre automático del flujo de agua en caso de pila agotada<br>· Aireador anticalcáreo con limitador de caudal 6 l/min. | **75.302.04.00** | **501,00** |

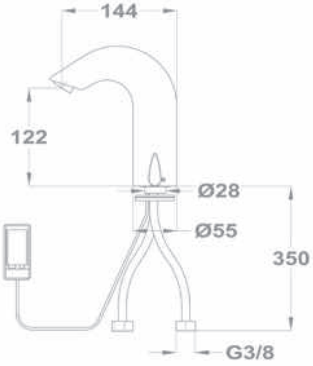

# Tektronic

| | | REF. | EUROS | |
|---|---|---|---|---|
| | **Caño minimalista electrónico de lavabo KOBE:**<br>· Suministro de energía: pila alcalina 9 V<br>· Válvula reguladora de temperatura opcional Ref. 75.001.04.00<br>· Sin regulador de temperatura<br>· Fácil instalación<br>· Cierre automático del flujo de agua en caso de pila agotada<br>· Aireador anticalcáreo con limitador de caudal 6 l/min. | **75.303.04.00** | **441,00** | 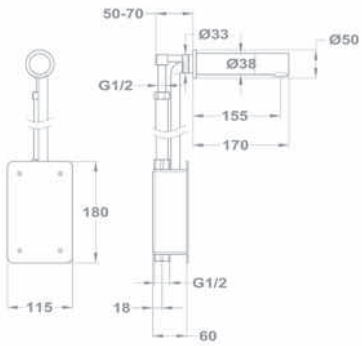 |
| | **Grifo Electrónico Temporizado KOBE:**<br>· Suministro de energía: Pila alcalina 9v.<br>· Filtro colector de suciedad.<br>· Válvula antiretorno.<br>· Cierre automático del flujo del agua en caso de pila agotada.<br>· Temporizador de 8 segundos (regulable). Ver página 109 para explicación técnica | **75.304.04.00** | **200,00** | 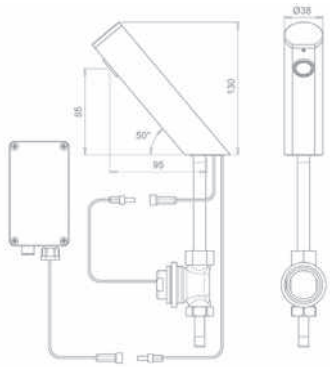 |
| | **Grifo fregadero electrónico:**<br>· Suministro de energía: pila alcalina 9 V<br>· Filtros colectores suciedad<br>· Sin regulador de temperatura<br>· Válvula reguladora de temperatura opcional Ref. 75.001.04.00<br>· Caño fijo<br>· Cierre automático del flujo de agua en caso de pila agotada<br>· Aireador anticalcáreo con limitador de caudal 6 l/min. | **75.900.04.00** | **468,00** | 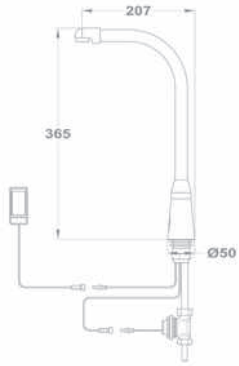 |
| | **Descarga urinario electrónica:**<br>· Suministro de energía: pila alcalina 9 V<br>· Descarga automática cada 24 h<br>· Tiempo descarga: 6 segundos (ajustable)<br>· Válvula reguladora de caudal<br>· Cierre automático del flujo de agua en caso de pila agotada | **75.000.04.00** | **364,00** | 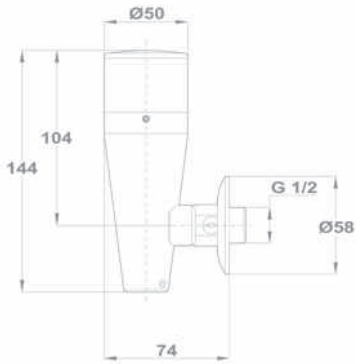 |
| | **Adaptadores Corriente:**<br>· Toda nuestra grifería electrónica se suministra con pila.<br>· En el caso de que el usuario quiere instalar la grifería electrónica a la electricidad tan solo tienen que cambiar la caja de las pilas por este adaptador. | **75.003.04.00**<br>(para 75.301.04.00)<br>**75.004.04.00**<br>(para 75.302.04.00) | **20,00**<br><br>**20,00** | |

# GRIFERÍA TEMPORIZADA

| | | REF. | EUROS | |
|---|---|---|---|---|
| | **Grifo lavabo encimera:**<br>· Índice azul<br>· Racor para tubo 10/12 y elementos de sujeción<br>· Con temporizador de 15 ± 5 segundos | **72.001.02** | **89,00** | 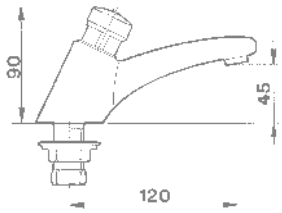 |
| | **Grifo mezclador lavabo encimera:**<br>· Tubos de alimentación flexibles 250 mm.<br>· Válvulas antirretorno y juntas filtro<br>· Regulador caudal automático a 6l/min.<br>· Mando lateral para selección temperatura<br>· Con temporizador de 15 ± 5 segundos | **72.001.05** | **202,00** | 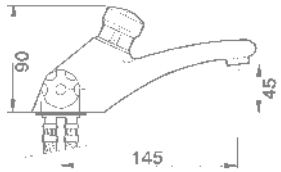 |
| | **Grifo mezclador para ducha:**<br>· Mezcla con palanca en la parte inferior del grifo<br>· Temporizador de 30+5-10 seg.<br>· Entradas opuestas 3/4" G en posición horizontal<br>· Válvulas antirretorno en las entradas<br>· Rácores curvos extensibles para alimentación empotrada<br>· Salida vertical 3/4" G con racor curvo para instalación empotrada | **72.003.11** | **336,00** | 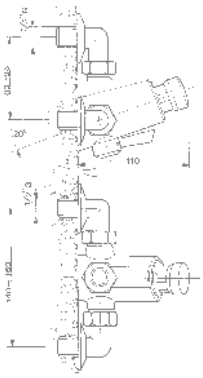 |

# Grifería Temporizada

| | | REF. | EUROS | |
|---|---|---|---|---|
| | **Conjunto mezclador ducha:**<br>· Grifo más rociador con tubo de unión<br>· Mezcla con palanca en la parte inferior del grifo<br>· Temporizador de 30+5-10 seg.<br>· Regulador de caudal automático 9l/min.<br>· Entradas opuestas 3/4" G en posición horizontal con válvulas antirretorno<br>· Rácores curvos extensibles para alimentación empotrada<br>· Salida vertical 3/4" G unida a tubo alimentación rociador | **72.003.12** | **413,00** | 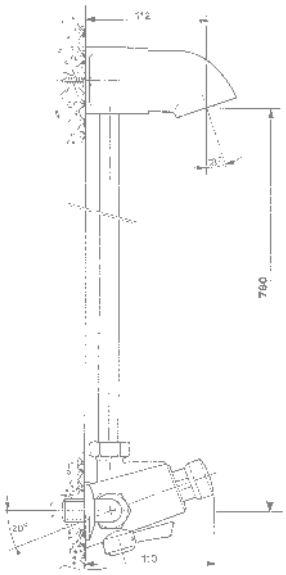 |
| | **Grifo urinario:**<br>· Entrada posterior 1/2" G macho<br>· Salida con racor y junta para tubo 10/12<br>· Temporizador de 6 a 8 seg.<br>· Rosetón cromado | **72.002.01** | **77,00** | 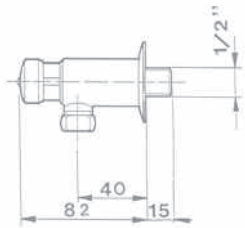 |
| | **Enlace para urinario:**<br>· Tubo 10/12 y embellecedor cromados<br>· Junta y tuerca | **72.005.01** | **25,00** | 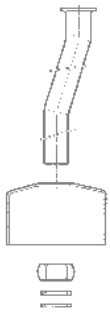 |
| | **Fluxor inodoro:**<br>· Entrada 3/4" G macho<br>· Salida para tubo 26/28<br>· Descarga de 6 a 9 litros | **72.004.01** | **94,00** | 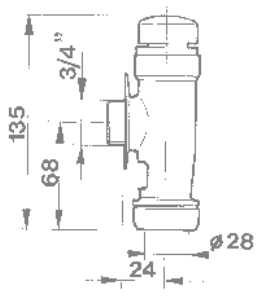 |

# GRIFERÍA GERONTOLÓGICA

**Monomando lavabo gerontológico:**
· Sin desagüe automático
· Aireador anticalcáreo
· Tubos de alimentación flexibles 3/8”
· Maneta gerontológica

REF. **40.346.17**

EUROS **69,00**

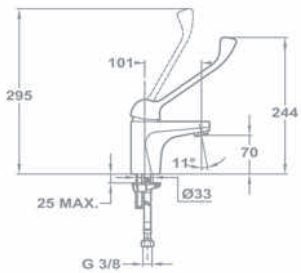

**Monomando fregadero gerontológico:**
· Caño giratorio
· Aireador anticalcáreo
· Tubos de alimentación flexibles 3/8”
· Maneta gerontológica

**80.913.17**

**88,00**

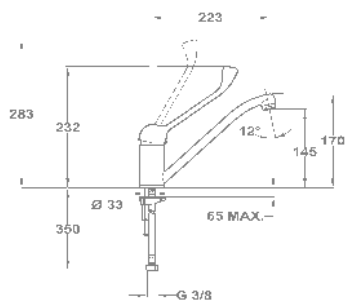

# Grifería Mural Laser

| | REF. | EUROS | |
|---|---|---|---|
| **Mezclador fregadero mural:**<br>Caño giratorio 200 mm | **37.028.54** | **75,00** | |

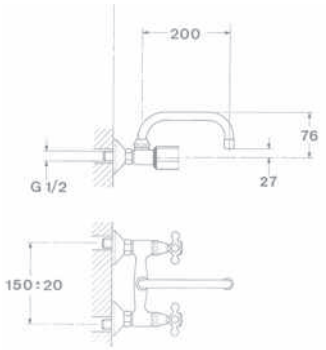


| | | | |
|---|---|---|---|
| **Mezclador fregadero mural:**<br>Caño giratorio 200 mm | **37.022.54** | **75,00** | |

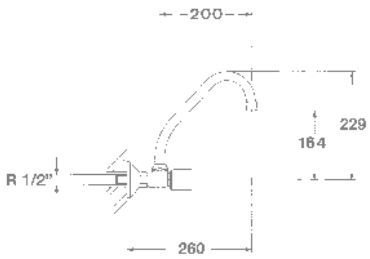


| | | | |
|---|---|---|---|
| **Grifo angular fregadero:**<br>Caño giratorio 200 mm<br>Índice azul | **16.046.54** | **38,00** | |

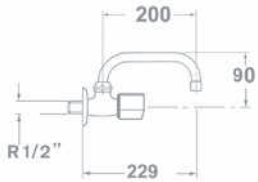

# EXTRACTORES DE BAÑO NOVEDAD

RAEE: **0,65**

| | REF. | EUROS |
|---|---|---|
| **EDB 150:**<br>· Ventilador axial<br>· Rejilla fija<br>· Diámetro de salida: 150 mm<br>· Potencia: 29 W<br>· Capacidad de extracción: 220 m3<br>· Nivel sonoro: 46 dBA<br>· Máxima temperatura de funcionamiento: 40 º C<br>· Protección IPX4<br>· Aislamiento eléctrico clase II<br>· Válvula anti-retorno | **42070150**<br>€ | **20,00** |

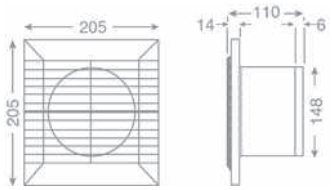

RAEE: **0,65**

| | | |
|---|---|---|
| **EDB 120:**<br>· Ventilador axial<br>· Rejilla fija<br>· Diámetro de salida: 120 mm<br>· Potencia: 18 W<br>· Capacidad de extracción: 130 m3<br>· Nivel sonoro: 42 dBA<br>· Máxima temperatura de funcionamiento: 40 º C<br>· Protección IPX4<br>· Aislamiento eléctrico clase II<br>· Válvula anti-retorno | **42070120** | **16,00** |

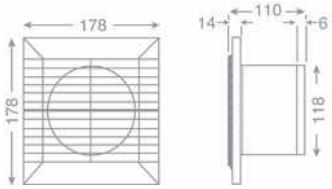

RAEE: **0,65**

| | | |
|---|---|---|
| **EDB 100:**<br>· Ventilador axial<br>· Rejilla fija<br>· Diámetro de salida: 100 mm<br>· Potencia: 14 W<br>· Capacidad de extracción: 75 m3<br>· Nivel sonoro: 39 dBA<br>· Máxima temperatura de funcionamiento: 40 º C<br>· Protección IPX4<br>· Aislamiento eléctrico clase II<br>· Válvula anti-retorno | **42070100** | **14,00** |

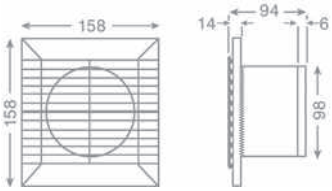

# COLECCIÓN **GRIFERÍA COCINA**


ELECTRÓNICO | **112**
ICON | **113**
GRIFERÍA PROFESIONAL | **114**
EXTRAÍBLES CAÑO ALTO | **117**
CAÑO ALTO | **119**
EXTRAÍBLES CAÑO BAJO | **124**
CAÑO BAJO | **126**
MURAL | **128**

# La compañera perfecta

Teka ofrece una amplia y completa gama de grifería para cocina que se adapta a multitud de ambientes. Desde los más modernos y vanguardistas, en acabados mates y metálicos con líneas rectas de diseños actuales, como el modelo MY 1 de aspecto industrial perfecto para grandes cubetas. Otros apuestan por líneas rústicas renovadas con colores vivos que resaltan en el ambiente. Por otro lado, Teka propone un variado abanico de soluciones prácticas en cuanto a su funcionalidad en la cocina, con la posibilidad de caños altos o bajos, extraíbles con dobles o simples duchas, o grifos abatibles.

No debemos olvidar que la grifería Teka viene garantizada por una tecnología de alto nivel, que supera ampliamente las homologaciones internacionales más rigurosas y le permite trabajar satisfactoriamente durante años. Porque para Teka la oferta en grifería no sólo ha de ser vistosa sino también un compromiso de garantía.

## Limitador de caudal y temperatura

**LIMITADOR DE TEMPERATURA**
Gracias al limitador de temperatura incorporado en el cartucho podrás ahorrar la energía utilizada para calentar el agua.

**AHORRO DE AGUA**
Los cartuchos de la grifería Teka posibilitan el ahorro de agua cada vez que se utiliza el grifo gracias al limitador de caudal incorporado.

**ANTIQUEMADURAS**
Con la grifería Teka podrá olvidarse de las quemaduras producidas por el agua a elevadas temperaturas, de esta manera cuidamos de ti y de los tuyos.

## Discos cerámicos Teka

La función de los discos cerámicos sintetizados de elevada resistencia con superficies porosas, es retener durante más tiempo el lubricante, haciendo que se incremente la suavidad del manejo aumentando así la vida útil del grifo. Las pruebas de duración del cartucho en los monomandos exigen 200.000 ciclos de apertura-cierre (NORMA EN 817). Sin embargo, los monomandos Teka superan los 500.000 ciclos según ensayo realizado.

# TekaPure®, agua libre de impurezas y olores

La nueva grifería de cocina TEKAPURE, te permitirá disfrutar de agua libre de impurezas y olores, gracias a su avanzado sistema de filtrado*.

- **Mejora de un 95% del sabor y olor del agua**.
  Neutraliza el sabor del cloro y las impurezas orgánicas.
- **5.800 litros de duración de filtrado efectivo ó un año**.
  Consumo medio por familia = 1.350 l/año (25 litros semanales)
- **Recambios de filtro disponibles en su tienda de saneamiento habitual**.
- **Fácil sustitución del filtro de recambio**.
- **El sistema de filtrado ocupa un mínimo espacio** sin obligarle a cambiar su distribución habitual bajo el fregadero.
- **Certificación alimentaria de conexiones**
  Probado y certificado por NSF Internacional según la norma ANSI / NSF 42 para el sabor y el olor y la reducción de cloro de Clase I

1. El mando izquierdo controla el agua filtrada
2. El mando derecho controla el agua de red
3. Dos conductos interiores totalmente independientes, uno para el agua filtrada y el otro para el agua de red.

## Grifo de cocina retráctil

Teka amplía su gama de grifería para instalación bajo ventana con el práctico AUK 983.

Este grifo de caño alto proporciona la máxima funcionalidad: extraíble y retráctil. La posibilidad extraer el caño dota a este monomando de gran flexibilidad mientras que, al ser retráctil, se puede instalar bajo cualquier ventana sin ningún problema.

Al encontrarse el mando separado del cuerpo, para su instalación se requiere de un orificio adicional al habiualorificio de grifería. Este grifo extraíble de caño alto tiene una altura de

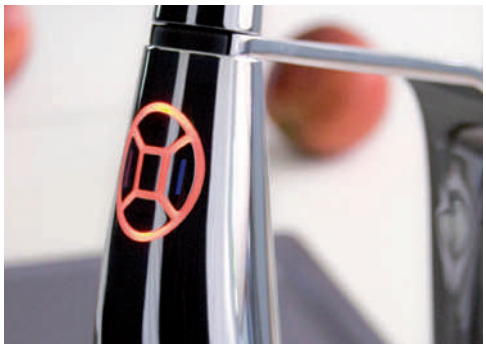

**CONTROL ELECTRÓNICO**

- Encendido / Apagado
- Menos caudal
- Más caudal
- Más temperatura
- Menos temperatura

**INDICADOR DE TEMPERATURA**

# ELECTRÓNICO

**MVX Electronic**
- Maneral extraíble a 2 chorros.
- Mandos electrónicos

REF. 75.901.04.00

EUROS 1.200,00

**TEK 902**
- Grifo electrónico con maneral extraible y con iluminación por LEDS. 1 función
- Sistema de activación por Touch Control
- Maneral extraíble con luz que cambia de color según la temperatura del agua

REF. 75.902.04.00

EUROS 550,00

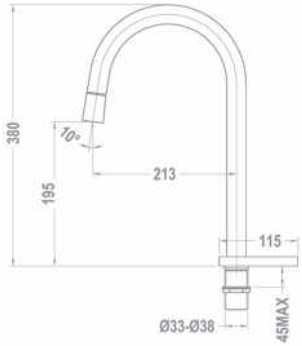

# ICON

| | | REF. | EUROS | |
|---|---|---|---|---|
| ACS BYGGFORSK | **IC 915:**<br>· Caño plano giratorio<br>· Aireador anticalcáreo integrado en el caño | **33.915.02.00** | **225,00** | 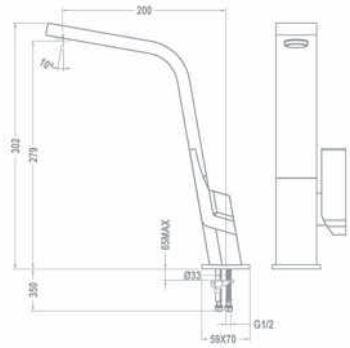 |
| ACS | **IC 915 BLANCO:**<br>· Caño plano giratorio<br>· Aireador anticalcáreo integrado en el caño | **33.915.02.0W** | **249,00** | 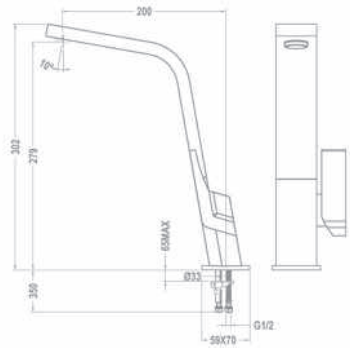 |
| ACS | **IC 915 NEGRO:**<br>· Caño plano giratorio<br>· Aireador anticalcáreo integrado en el caño | **33.915.02.0N** | **249,00** | 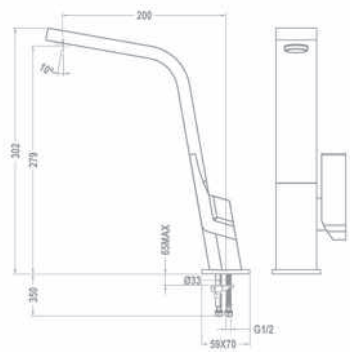 |

# GRIFERÍA PROFESIONAL

**MYX**

- Monomando fregadero de caño alto giratorio 360º
- Maneral extraíble 2 chorros
- Flexible del caño de acero inoxidable con recubrimiento de plástico (protección y fácil limpieza)

REF. **38.999.27.00**

EUROS **315,00**

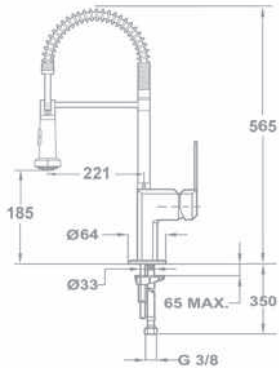

**MY Compact**

- Altura: 45,6 cm
- Caño giratorio y flexible
- Aireador anticalcáreo
- Muelle flexible de gran resistencia
- Flexible de acero inoxidable recubierto por plástico para una mejor protección y fácil limpieza
- Maneral extraíble a 2 chorros: normal y ducha

**38.937.02**

**295,00**

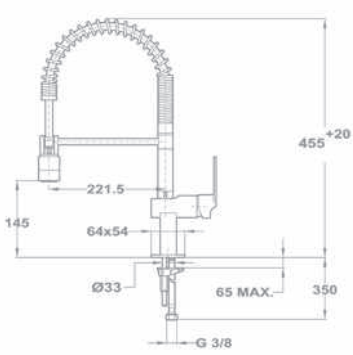

# Grifería Profesional

| | | REF. | EUROS | |
|---|---|---|---|---|
| ACS BYGGFORSK | **MY1**<br>· Caño giratorio y flexible<br>· Aireador anticalcáreo<br>· Muelle flexible de gran resistencia<br>· Flexible de acero inoxidable recubierto por plástico para una mejor protección y fácil limpieza<br>· Maneral extraíble a 2 chorros: normal y ducha | **18.160.02** | **241,00** | 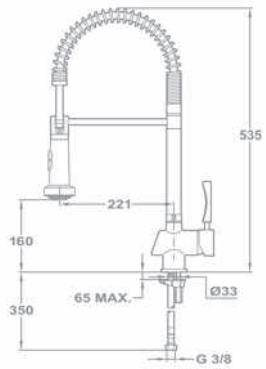  |
| ACS | **ARK 999**<br>· Grifo de cocina semi-profesional con caño giratorio.<br>· Maneral extraíble con función stop.<br>· Muelle flexible de gran resistencia.<br>· Flexible de acero inoxidable | **23.999.12.00** | **237,00** | 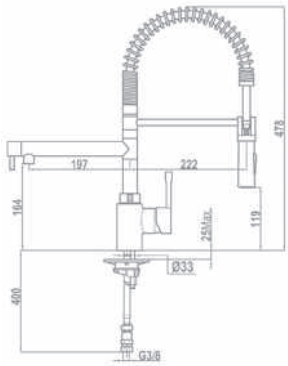  |
| 43,4 cm. ACS | **ARK 937**<br>· Altura compatible para instalar en cualquier cocina.<br>· Caño giratorio y flexible.<br>· Aireador anticalcáreo.<br>· Muelle flexible de gran resistencia.<br>· Flexible de acero inoxidable.<br>· Maneral extraíble a 2 chorros: normal y ducha | **23.937.12.00** | **218,00** | 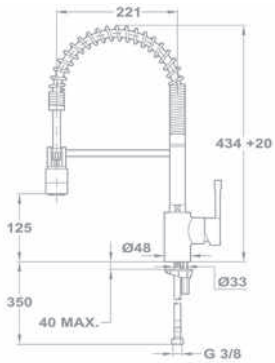  |
| ACS BYGGFORSK | **ARK 939**<br>· Caño giratorio y flexible<br>· Aireador anticalcáreo<br>· Muelle flexible de gran resistencia<br>· Flexible de acero inoxidable<br>· Maneral extraíble a 2 chorros: normal & ducha | **23.939.12.00** | **180,00** | 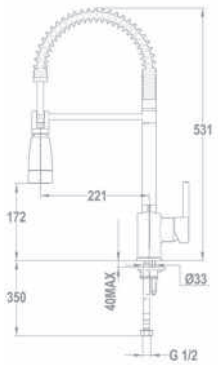  |
| INOX | **INX 939**<br>· Fabricado en acero inoxidable de alta calidad, AISI 304<br>· Caño giratorio y flexible<br>· Aireador anticalcáreo<br>· Muelle flexible de gran resistencia<br>· Flexible de acero inoxidable recubierto por plástico para una mejor protección y fácil limpieza<br>· Maneral extraíble a 2 chorros: normal y ducha | **74.939.02.00** | **528,00** | 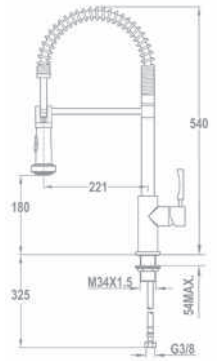  |

# Grifería Profesional

| | | | REF. | EUROS | |
|---|---|---|---|---|---|
| | ACS | **MY 202**<br>· Grifo de cocina semi-profesional con caño giratorio<br>· Doble sistema de fijación para evitar el efecto palanca sobre el fregadero. Instalación a pared y fregadero<br>· Maneral extraíble con función stop. 1 función: ducha.<br>· Muelle flexible de gran resistencia.<br>· Flexible de acero inoxidable recubierto por plástico para una mejor protección y fácil limpieza | **18.202.02.00** | **320,00** | 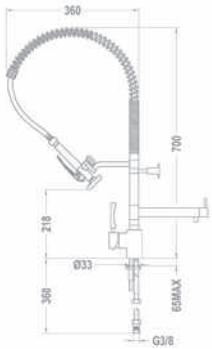 |
| | ACS | **MY 174**<br>· Grifo de cocina semi-profesional.<br>· Doble sistema de fijación para evitar el efecto palanca sobre el fregadero. Instalación a pared y fregadero<br>· Maneral con función stop. 1 Función: ducha.<br>· Muelle flexible de gran resistencia.<br>· Flexible de acero inoxidable recubierto por plástico para una mejor protección y fácil limpieza | **18.174.02.00** | **265,00** | 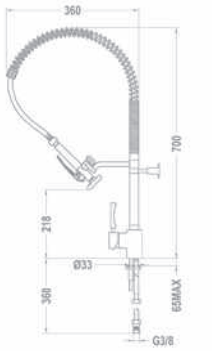 |

# EXTRAÍBLES CAÑO ALTO

| | | REF. | EUROS | |
|---|---|---|---|---|
| INOX | **INX 938**<br>· Fabricado en acero inoxidable de alta calidad, AISI 304<br>· Caño giratorio<br>· Maneral extraíble metálico 1 función<br>· Aireador anticalcáreo | **74.938.02.00** | **368,00** | 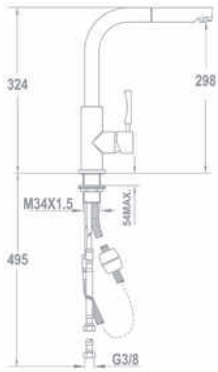 |
| EXPRESSION | **MZX EXTRAÍBLE**<br>· Monomando fregadero de caño alto extraíble<br>· Caño giratorio<br>· Maneral extraíble de 1 función | **38.998.27.00** | **248,00** | 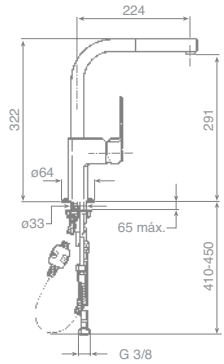 |
| | **MZ 938**<br>· Caño giratorio<br>· Aireador anticalcáreo<br>· Maneral extraíble 1 función: normal | **38.938.02** | **235,00** | 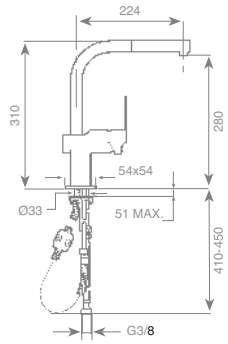 |

# Extraíbles Caño Alto

| | | REF. | EUROS | |
|---|---|---|---|---|
| ACS | **MW EXT.**<br>· Maneral extraíble metálico 1 función<br>· Aireador anticalcáreo<br>· Caño giratorio | **35.938.02** | **215,00** | 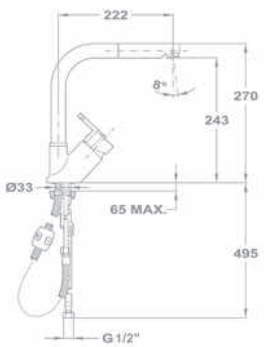 |
| ACS | **VTK 938**<br>· Maneral extraíble metálico 1 función<br>· Aireador anticalcáreo<br>· Caño giratorio | **24.938.02.00** | **138,00** | 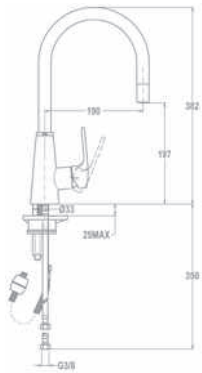 |
| | **MT EXT**<br>· Caño giratorio<br>· Maneral extraíble 2 funciones: normal & ducha<br>· Aireador anticalcáreo | **40.938.02** | **136,00** | 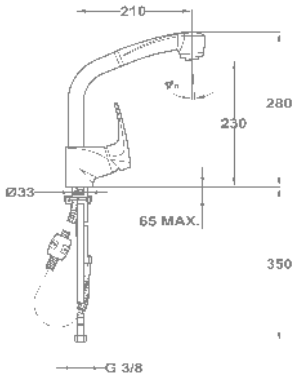 |
| ACS BYGGFORSK | **ARK 938**<br>· Caño giratorio<br>· Maneral extraíble metálico 1 función<br>· Aireador anticalcáreo | **23.938.12.00** | **138,00** | 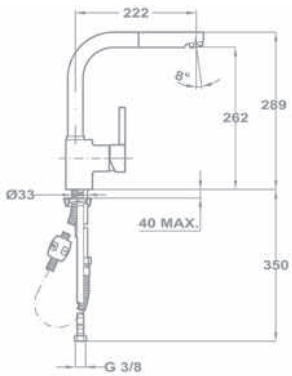 |
| ACS | **AUK 983**<br>· Monomando fregadero bajo ventana extraíble<br>· Máxima funcionalidad: extraíble + retráctil<br>· 2 posiciones: expandido (289 mm) y recogido (75 mm)<br>· Caño giratorio<br>· Requiere doble orificio Ø 35 mm | **50.983.02.00** | **201,00** | 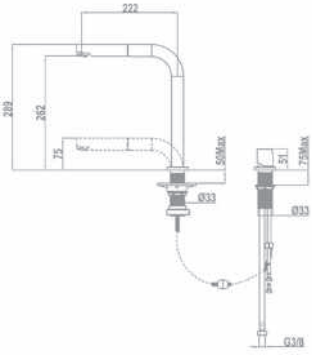 |

# CAÑO ALTO

BYGGFORSK

**INX 994**
- Monomando fregadero de caño alto
- Fabricado en acero inoxidable de alta calidad, AISI 304
- Caño giratorio con aireador
- Cartuchos con discos cerámicos y topes regulables de caudal y temperatura
- Tubos de alimentación flexibles 3/8”

REF. **74.994.07.00**

EUROS **255,00**

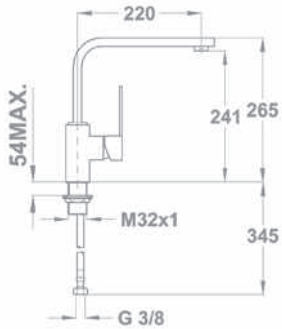

ACS BYGGFORSK

**INX 914**
- Fabricado en acero inoxidable de alta calidad, AISI 304
- Caño giratorio
- Aireador Anticalcáreo

**74.914.02.00**

**205,00**

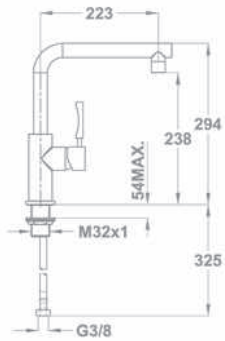

ACS BYGGFORSK

**INX 915**
- Fabricado en acero inoxidable de alta calidad, AISI 304
- Caño giratorio
- Aireador Anticalcáreo

**74.915.02.00**

**205,00**

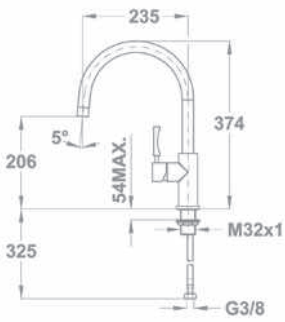

# Caño Alto

| | | REF. | EUROS | |
|---|---|---|---|---|
| ACS | **MZX**<br>· Monomando fregadero de caño alto<br>· Caño giratorio con aireador | **38.995.27.00** | **208,00** | 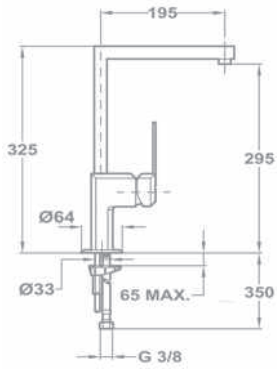  |
| ACS | **MZX NEGRO**<br>· Monomando fregadero de caño alto<br>· Caño giratorio con aireador | **38.995.27.0N** | **250,00** | 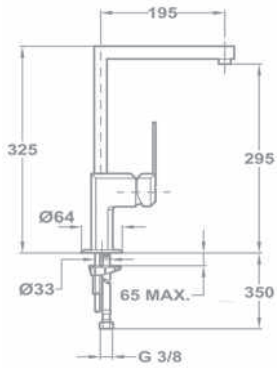  |
| ACS | **MZ 915 / CUADRO**<br>· Caño giratorio<br>· Aireador anticalcáreo integrado en el caño | **38.915.02** | **199,00** | 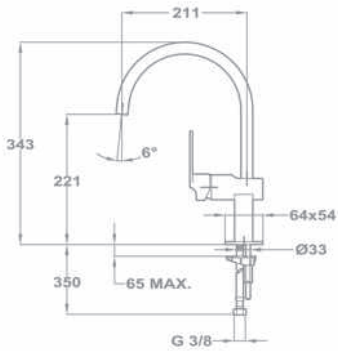  |
| ACS | **MZ 915 N**<br>· Caño giratorio<br>· Aireador anticalcáreo integrado en el caño | **38.915.02.0N** | **235,00** | 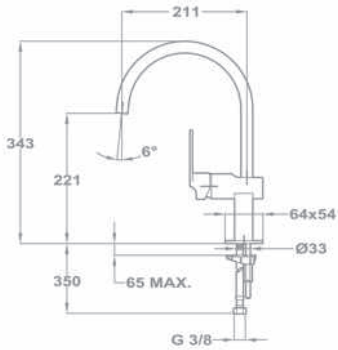  |
| ACS | **MZ 915 W**<br>· Caño giratorio<br>· Aireador anticalcáreo integrado en el caño | **38.915.02.0W** | **235,00** | 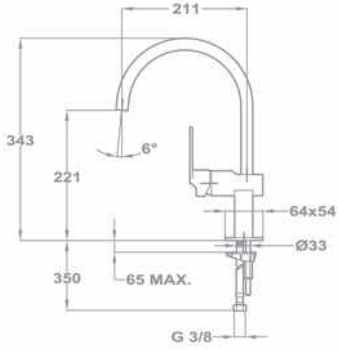  |

# Caño Alto

| | REF. | EUROS |
|---|---|---|
| **OS 200**<br>**FILTRO NO INCLUIDO**<br>· Grifo de cocina con función para agua filtrada<br>· 2 vias de agua independientes (agua filtrada y agua no filtrada) | **18.200.02.00** | **143,00** |
| **OS 201**<br>**IDEM, FILTRO INCLUIDO** | **18.201.02.00** | **275,00** |

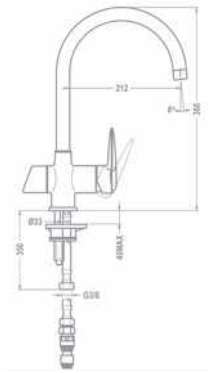

**MJ ABATIBLE** — **35.983.09** — **181,00**
· Mezclador monomando abatible
· Caño giratorio
· Aireador anticalcáreo

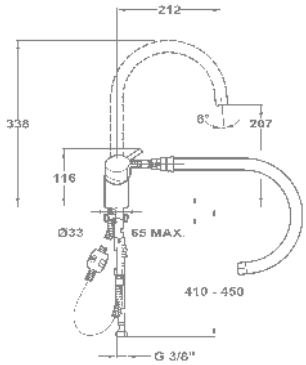

**FO 915** — **62.915.02.00** — **160,00**
· Monomando fregadero de caño alto
· Diseño minimalista
· Caño giratorio
· Aireador anticalcáreo

ACS

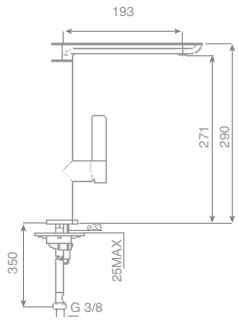

**MA1** — **97.914.09** — **127,00**
· Caño fundido giratorio
· Aireador anticalcáreo

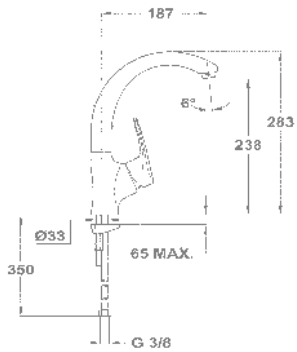

**FRAME** — **50.915.02.00** — **159,00**
· Caño giratorio
· Aireador anticalcáreo integrado en el caño

ACS BYGGFORSK

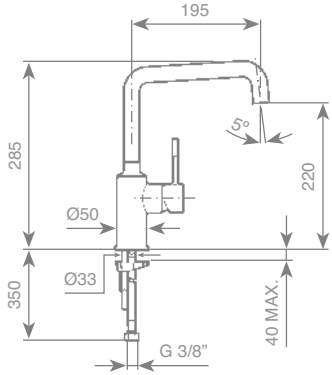

# Caño Alto

| | | REF. | EUROS | |
|---|---|---|---|---|
| ACS BYGGFORSK | **VITA 915**<br>· Caño giratorio<br>· Aireador anticalcáreo | **24.915.02.00** | **95,00** | 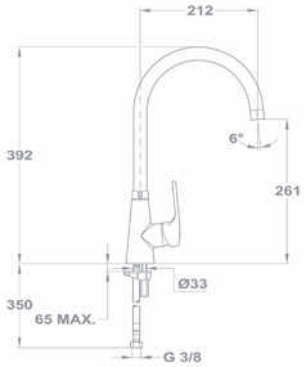 |
| ACS | **ARK 915**<br>· Caño giratorio<br>· Aireador anticalcáreo | **23.915.12.00** | **94,00** | 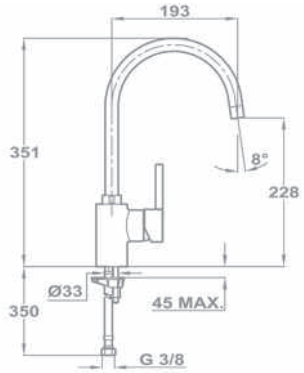 |
| | **MH**<br>· Caño fundido giratorio<br>· Aireador anticalcáreo | **80.915.12** | **94,00** | 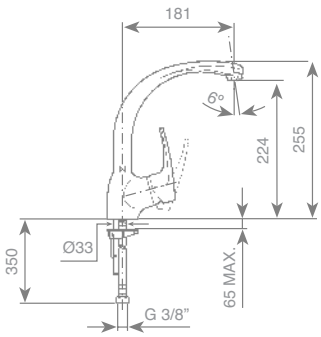 |
| ACS BYGGFORSK | **SP 995**<br>· Caño giratorio<br>· Aireador anticalcáreo | **55.995.02.00** | **84,00** | 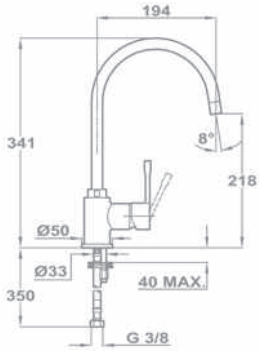 |
| | **MTP 915**<br>· Caño fundido giratorio<br>· Aireador anticalcáreo | **46.915.02.00** | **80,00** | 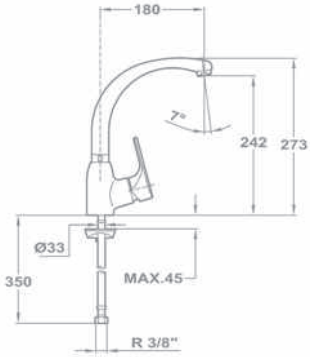 |

# Caño Alto

| | | REF. | EUROS | |
|---|---|---|---|---|
| ACS | **IN 995**<br>· Caño giratorio<br>· Aireador anticalcáreo | **53.995.12** | **77,00** | 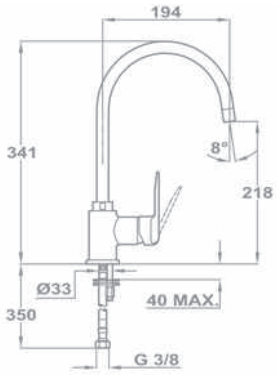 |
| ACS | **IN 995 NEGRO METÁLICO**<br>· Caño giratorio<br>· Aireador anticalcáreo<br><br>**IN 995 ARENA BEIGE**<br>· Caño giratorio<br>· Aireador anticalcáreo | **53.995.12.0Q**<br><br>**53.995.12.0S** | **101,00**<br><br>**101,00** | 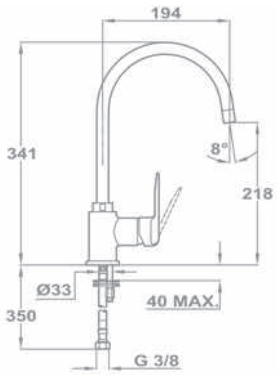 |
| | **IN 914**<br>· Caño giratorio<br>· Aireador anticalcáreo<br><br>**IDEM, con limitador de caudal 5 litros/min** | **53.914.12**<br><br>**53.914.C6** | **63,00**<br><br>**67,00** | 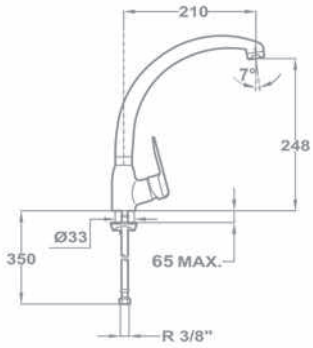 |
| | **MN**<br>· Caño giratorio<br>· Aireador anticalcáreo | **81.914.62** | **69,00** | 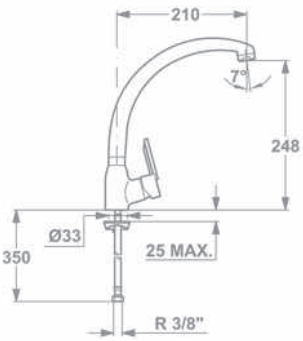 |
| | **IN 912**<br>· Caño giratorio<br>· Aireador anticalcáreo | **53.912.12** | **56,00** | 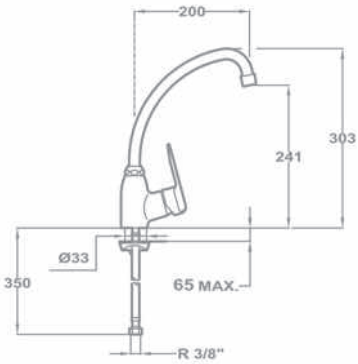 |

# EXTRAÍBLES CAÑO BAJO

| | | REF. | EUROS | |
|---|---|---|---|---|
| ACS | **VTK 978**<br>· Maneral extraíble metálico 1 función<br>· Aireador anticalcáreo<br>· Caño fundido giratorio | **24.978.02.00** | **150,00** | 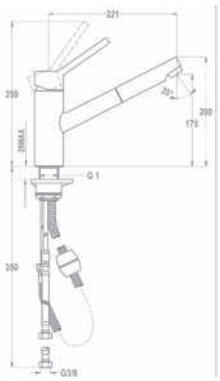 |
| ACS BYGGFORSK | **AUK 978**<br>· Caño giratorio<br>· Maneral extraíble 1 función<br>· Aireador anticalcáreo | **50.978.02.00** | **132,00** | 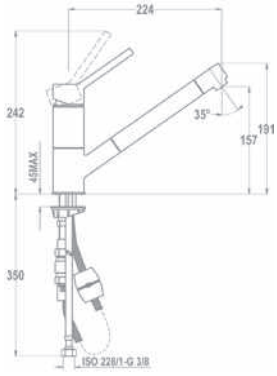 |

# Extraíbles Caño Bajo

| | REF. | EUROS |
|---|---|---|
| **AUK 978 NEGRO METÁLICO**<br>· Caño giratorio<br>· Maneral extraíble 1 función<br>· Aireador anticalcáreo | **50.978.02.07** | **186,00** |
| **AUK 978 ARENA BEIGE**<br>· Caño giratorio<br>· Maneral extraíble 1 función<br>· Aireador anticalcáreo | **50.978.02.04** | **186,00** |

ACS BYGGFORSK

| | | |
|---|---|---|
| **MS1 EXT.**<br>· Caño fundido giratorio<br>· Maneral extraíble 2 funciones: normal & ducha<br>· Aireador anticalcáreo | **40.978.02** | **152,00** |




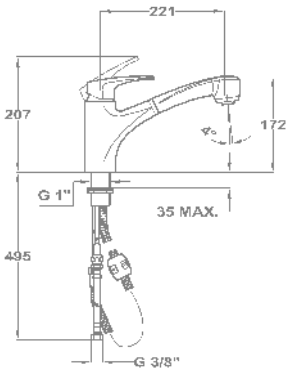


| | | |
|---|---|---|
| **MTP 978**<br>· Caño giratorio<br>· Maneral extraíble 2 funciones: normal & ducha<br>· Aireador anticalcáreo<br>· Cartucho 40 mm | **46.978.02.00** | **108,00** |

BYGGFORSK

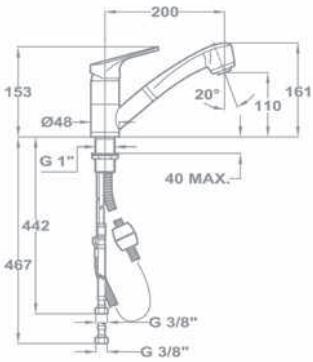

# CAÑO BAJO

| | | REF. | EUROS | |
|---|---|---|---|---|
| ACS BYGGFORSK | **VTK 919**<br>· Caño fundido giratorio<br>· Aireador anticalcáreo | **24.919.02.00** | **127,00** | 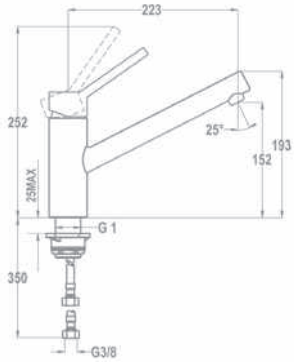  |
| ACS | **AUK 913**<br>· Caño fundido giratorio<br>· Aireador anticalcáreo | **50.913.02.00** | **96,00** | 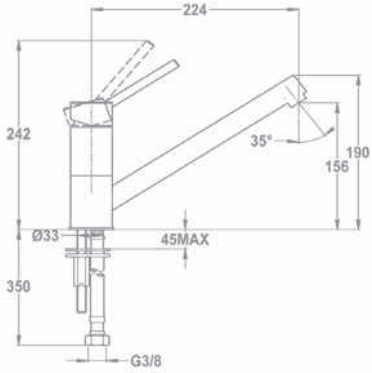  |

# Caño Bajo

| | | REF. | EUROS | |
|---|---|---|---|---|
| ACS BYGGFORSK | **AUK 913 NEGRO METÁLICO**<br>· Caño fundido giratorio<br>· Aireador anticalcáreo | **50.913.02.07** | **127,00** | 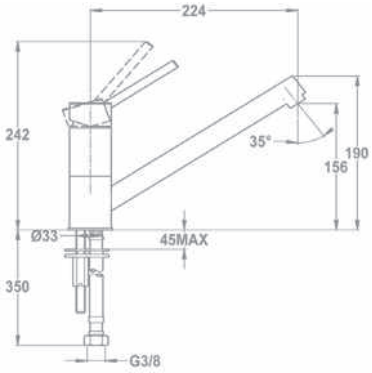 |
| | **AUK 913 ARENA BEIGE**<br>· Caño fundido giratorio<br>· Aireador anticalcáreo | **50.913.02.04** | **127,00** | |
| ACS | **MS1**<br>· Caño giratorio<br>· Aireador anticalcáreo | **40.913.02** | **76,00** | 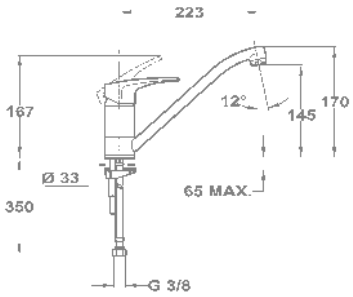 |
| ACS BYGGFORSK | **MTP 913**<br>· Caño giratorio<br>· Aireador anticalcáreo | **46.913.02.00** | **59,00** | 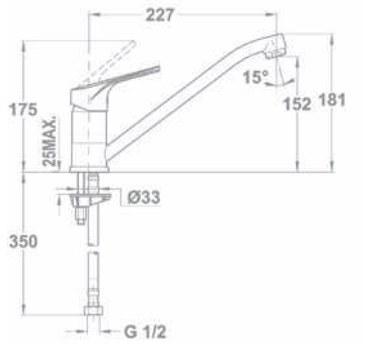 |
| | **IN 913**<br>· Caño giratorio<br>· Aireador anticalcáreo | **53.913.12** | **56,00** | 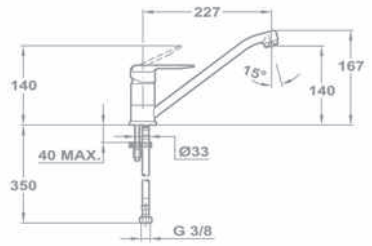 |
| ACS BYGGFORSK | **ML**<br>· Caño giratorio<br>· Aireador anticalcáreo | **81.913.62** | **42,00** | 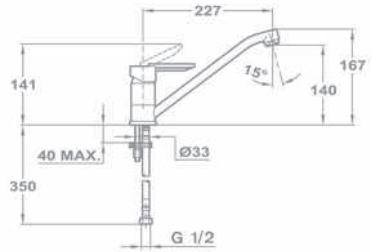 |

| | REF. | EUROS |
|---|---|---|
| **MED 913**<br>· Monomando fregadero con maneta gerontológica<br>· Caño giratorio<br>· Aireador anticalcáreo | **80.913.17** | **88,00** |

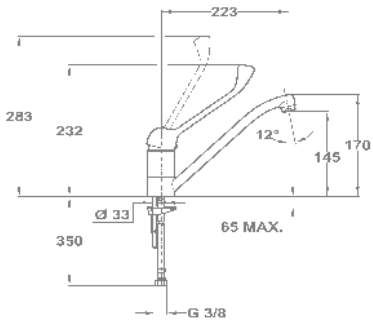


# GAMA MURAL

| | REF. | EUROS |
|---|---|---|
| **MB2 024**<br>· Monomando fregadero mural<br>· Caño giratorio fundido<br>· Aireador anticalcáreo | **40.024.02** | **94,00** |

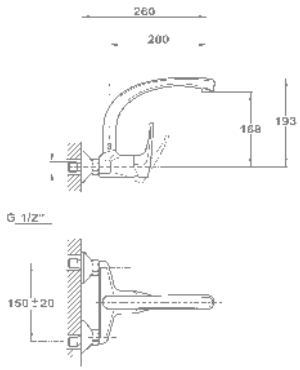

| | | |
|---|---|---|
| **IN 024**<br>· Monomando fregadero mural<br>· Caño giratorio<br>· Aireador anticalcáreo | **53.024.12** | **62,00** |

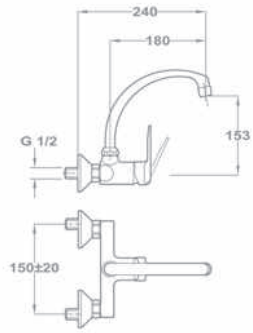

| | | |
|---|---|---|
| **MTP 025**<br>· Monomando fregadero mural<br>· Caño giratorio 200 mm<br>· Aireador anticalcáreo | **46.025.02.00** | **77,00** |

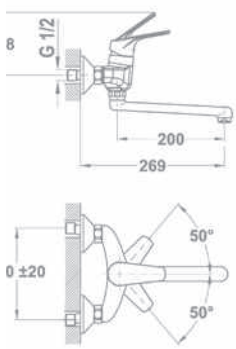


BYGGFORSK

# RECAMBIOS


SISTEMAS DE DUCHA | **130**
GRIFERÍA DE BAÑO Y COCINA | **133**
BAÑO | **139**
COCINA | **141**
TERMOSTATOS | **142**
GRIFERÍA ELECTRÓNICA | **143**

# SISTEMAS DE DUCHA

## Equipos de ducha

**Equipo de ducha Avant**
- Maneral AVANT 3 funciones
- Soporte alto orientable cromado
- Flexible latón cromado doble grapaje 1,75 m
- Para series:
  - Termostato Selec
  - Termostato Indic
  - Termostato Stylo
  - Monomando Porto
  - Monomando MC-10 Plus

REF. **R13.186.00** — EUROS **37,00**

**Equipo de ducha Basic**
- Maneral BASIC cromado anticalcáreo
- Soporte alto orientable cromado
- Flexible metálico inox 1,75 m
- Para series:
  - Inca
  - MZ
  - Laser

REF. **R13.184.00** — EUROS **12,00**

**Equipo de ducha Cuadro**
- Maneral anticalcáreo Cuadro
- Para series:
  - Cuadro

REF. **R13.194.00** — EUROS **50,00**

REF. — EUROS

**Equipo de ducha Ducal**
- Maneral DUCAL cromado anticalcáreo
- Soporte alto orientable cromado
- Flexible metálico inox 1,75 m
- Para series:
  - MC-9 Plus
  - MB2
  - MB Plus
  - Ares

REF. **R13.187.00** — EUROS **18,00**

**Equipo de ducha 1820**
- Acabado en bronce
- Maneral
- Soporte alto orientable de latón cromado
- Flexible metálico (PVC según tratamiento) 1,75 m
- Para series:
  - 1820 Capricho
  - Retro 1800

REF. **R13.134.00** R13.134.00 B — EUROS **52,00** 115,00

**Equipo de ducha Stylo Sport**
- Maneral Stylo Sport
- Para series:
  - Palma

REF. **R79.005.51.00** — EUROS **30,00**

## Manerales

**Maneral Avant**
- Anticalcáreo
- 3 funciones:
  - Lluvia
  - Masaje
  - Soft

REF. **R13.182.00** — EUROS **23,90**

**Maneral Basic**
- Anticalcáreo

REF. **R13.179.00** — EUROS **6,00**

**Maneral Cuadro**
- Anticalcáreo

REF. **R13.193.00** — EUROS **25,00**

**Maneral Stylo Sport**
- Anticalcáreo

REF. **R13.214.00** — EUROS **15,00**

REF. — EUROS

**Maneral Ducal**
- Anticalcáreo

REF. **R13.162.00** — EUROS **11,80**

**Maneral 1820**
- Acabado Bronce

REF. **R13.080.00** R13.080.00 B — EUROS **23,60** 40,00

**Maneral Kobe**
- Anticalcáreo

REF. **R13.158.00** — EUROS **19,00**

**Maneral Ice**
- Anticalcáreo

REF. **R13.215.00** — EUROS **25,00**

# Recambios para sistemas de duchas y barras deslizantes

| | SOPORTES PARA MANERALES | | KITS DE SUJECCIÓN | | JABONERAS BARRAS DESLIZANTES | | CARTUCHO INVERSOR CERÁMICO | |
|---|---|---|---|---|---|---|---|---|
| PARA: | REF. | EUROS | REF. | EUROS | REF. | EUROS | REF. | EUROS |
| Sistema UNIVERSE PRO - REF. 790027200 | R802365 | 15,00 | R1046800 | 11,00 | R619924 | 4,00 | R811085 | 12,00 |
| Sistema UNIVERSE PLUS - REF. 790026800 | R802359 | 11,30 | R1042600 | 10,00 | - | | R802703 | 12,00 |
| Sistema UNIVERSE CUADRO - REF. 7900264 | R802355 | 11,30 | R1037300 | 10,00 | - | | R802703 | 12,00 |
| Sistema UNIVERSE SPA - REF. 7900263 | R802360 | 11,30 | R1029000 | 10,00 | - | | R802708 | 20,00 |
| Sistema UNIVERSE - REF. 7900254 | R802340 | 11,30 | R1029000 | 10,00 | - | | R802703 | 12,00 |
| Sistema UNIVERSE SIN ACCESORIOS REF. 7900153 | R802340 | 11,30 | R1029000 | 10,00 | - | | R802703 | 12,00 |
| S. UNIVERSE ALAIOR/ALAIOR XL/MT PLUS REF. XX2980200 | R802366 | 11,30 | R809225 | 14,00 | - | | - | |
| Sistema de ducha con TERMOSTATO INDIC SPORT - REF. 790027000 | R802361 | 18,20 | R1040000 | 32,00 | - | | - | |
| Barra deslizante CUADRO - REF. 7900159 | R802352 | 34,00 | R1033000 | 41,00 | - | | - | |
| Barra deslizante TROPIC - REF. 7900158 | R802347 | 15,00 | R1030400 | 12,00 | R619927 | 6,00 | - | |
| Barra deslizante INDIC - REF. 7900151 | R802351 | 15,00 | R1033100 | 8,80 | - | | - | |
| Barra deslizante1800 - REF. 7900152 | R802343 | 21,00 | R1029300 | 14,00 | R619926 | 12,00 | - | |
| Barra deslizante BALTIC Y BALTIC XL REF. 7900150, 790016100 | R802350 | 11,30 | R1029100 | 11,00 | R619924 | 4,00 | - | |
| Barra deslizante TWIN - REF. 7900156 | R802350 | 11,30 | - | | - | | - | |
| Barra deslizante POLAR - REF. 7900155 | R802340 | 11,30 | R1030200 | 11,00 | - | | - | |
| Set Ducha 7900250, 7900251, 790026600, 790026700 | - | | - | | R619924 | 4,00 | - | |
| Sistema UNIVERSE CUADRO PRO 790027400 | R802369 | 12,00 | - | | | | R811085 | 12,00 |

# Soportes para manerales con fijación a pared

| | | REF. | EUROS |
|---|---|---|---|
| | **Soporte ducha:**<br>Para:<br>- Termostato Wind, Vision | **R13.159.00** | **8,30** |
| 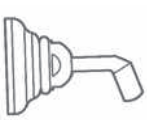 | **Soporte ducha metálico:**<br>Para:<br>- 1820 Capricho<br>- 1800 Retro<br>**Acabado Bronce** | **R13.070.00**<br><br><br><br>**R13.070.00 B** | **24,20**<br><br><br><br>**45,00** |
| 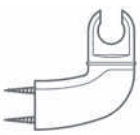 | **Soporte ducha:**<br>Para:<br>- MB2,<br>MB Plus, Ares | **R13.181.00** | **6,60** |

| | | REF. | EUROS |
|---|---|---|---|
| | **Soporte ducha:**<br>Para:<br>- Cuadro | **R13.192.00** | **15,20** |
| 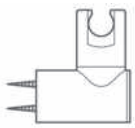 | **Soporte ducha**<br>Para:<br>- Termostatos Selec, Tropic, Indic | **R13.183.00** | **6,60** |
| 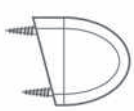 | **Soporte ducha:**<br>Para:<br>- Inca<br>- Inca PRO | **R13.180.00** | **6,60** |

## Flexibles

| PARA: | REF. | EUROS |
|---|---|---|
| FLEXIBLE METÁLICO DOBLE GRAPAJE 1,75 M - LATÓN | R1026900 | 11,00 |
| FLEXIBLE METÁLICO DOBLE GRAPAJE 1,50 M - LATÓN | R1027000 | 12,00 |
| FLEXIBLE SIMPLE GRAPAJE 1,75 M - INOX | R1026700 | 6,00 |
| FLEXIBLE SIMPLE GRAPAJE 1,50 M - INOX | R1026800 | 6,00 |

| | REF. | EUROS |
|---|---|---|
| FLEXIBLE CONEXIÓN PARA CUALQUIER SISTEMA UNIVERSE 0,80 M | R1028600 | 8,00 |

## Recambios varios de sistemas de ducha

**Jet Universe Spa**
- Orientable a dos chorros (lluvia y niebla)
- Anticalcáreo
- Rosca de 1/2"

REF. **79.006.58** — EUROS **19,00**

**Maneta inversor para Universe Cuadro Ref. 7900264**

REF. **R802644** — EUROS **17,00**

**Vástago unión barra inf. - barra sup. del Sistema Universe Cuadro Ref. 7900264**

REF. **R753930** — EUROS **3,00**

**Vástago unión inversor - barra del Sistema Universe Cuadro Ref. 7900264**

REF. **R753929** — EUROS **3,00**

**Maneta inversor Universe**
- Para Universe
- 2 uds., manetas, 35mm y 25 mm

REF. **R802604** — EUROS **17,00**

**IDEM, para Universe Spa**
- 2 uds., manetas, 35mm y 25 mm

REF. **R802613** — EUROS **14,00**

**Maneta Universe Pro**
- 2 uds., manetas, 35mm y 25 mm

REF. **R802648** — EUROS **19,00**

**Entronque unión Barra-termostato 452380200**

REF. **R805927** — EUROS **15,00**

## Varios recambios de manetas y crucetas

**Casquillo doble**
- Estría Euro

REF. **R659.139** — EUROS **4,00**

**IDEM, estría Buades**
- Para cruceta Laser nueva

REF. **R659.115** — EUROS **4,00**
REF. **R659.155** — EUROS **4,00**

**1820 fría y caliente**

REF. **R806.224** — EUROS **8,00**

**Acabado en bronce**

REF. **R806.224B** — EUROS **15,00**

**Tapón maneta monomando**
- Para serie MZ

REF. **R621.620** — EUROS **1,00**

**IDEM, para resto de series monomando**

REF. **R621.618** — EUROS **2,00**

**Tornillo sujeción manetas**
- Precio 50 unidades

REF. **R731.952** — EUROS **9,00**

**Tornillo sujeción manetas**
- Precio 50 unidades

REF. **R731.966** — EUROS **6,00**

**Índice maneta inversor 1820**

REF. **R806247** — EUROS **4,00**

**Acabado en bronce**

REF. **R806247B** — EUROS **40,00**

**Tapón maneta monomando**
- Cromado

REF. **R621.616** — EUROS **2,00**

## Crucetas

**Serie 1820**

REF. **R899251** — EUROS **22,00**

**Acabado Bronce**

REF. **R899251B** — EUROS **48,00**

**Serie LÁSER**

REF. **R899284** (estriado europeo) — EUROS **15,00**

**Fregadero OSMÓTICO OS 200/201**

REF. **R1043900** — EUROS **15,00**

# BAÑO Y COCINA

## Manetas (incluido tornillo fijación y tapón)

| | REF. | EUROS |
|---|---|---|
| Maneta Serie CUADRO monomandos | R1031700 | 26,00 |
| Acabado Blanco | R1045000 | 27,00 |
| Acabado Negro | R1045100 | 27,00 |
| Serie MB2 | R1031800 | 15,00 |
| Serie INCA empotrados | R1043000 | 15,00 |
| Serie ALAIOR, ALAIOR XL empotrados y ARK | R1043100 | 15,00 |
| Serie VITA empotrados | R1043300 | 15,00 |
| Serie MT PLUS | R1038900 | 15,00 |
| Serie IC 915 | R1043800 | 20,00 |
| Acabado Blanco | R1045800 | 27,00 |
| Acabado Negro | R1045900 | 20,00 |
| Serie ICON lavabo | R1046000 | 32,00 |
| Acabado Blanco | R1046100 | 40,00 |
| Acabado Negro | R1046200 | 40,00 |
| Para AUK 983 y AUK 985 | R1049400 | 15,00 |
| Para Formentera 623310200 | R1050000 | 15,00 |
| Para Formentera 621210200 | R1049900 | 10,00 |
| Para Formentera FO 915 | R1050700 | 20,00 |

| | REF. | EUROS |
|---|---|---|
| Para INX 939, INX 938, INX 915, INX 914, INX 983 | R802625 | 27,00 |
| Para INX 919 | R802627 | 27,00 |
| Para INX 994 | R722961 | 49,00 |
| Serie CUADRO empotrados | R1042800 | 15,00 |
| Serie ARES | R1035400 | 15,00 |
| Serie INCA | R1031900 | 15,00 |
| Serie ALAIOR | R1039000 | 15,00 |
| Serie ALAIOR XL | R1039100 | 15,00 |
| Para Formentera 623860200 | R1050100 | 15,00 |
| Para Formentera 623421200 y 623461200 | R1049800 | 11,00 |
| Para Formentera 623420200 y 623460200 | R1050200 | 12,00 |
| Para Formentera empotrado | R1051100 | 13,00 |

# Manetas (incluido tornillo fijación y tapón)

| | REF. | EUROS |
|---|---|---|
| **Serie VITA** | **R1036500** | **15,00** |
| **VITA Baño** | **R1045200** | **15,00** |
| **Serie AURA** | **R1036400** | **19,00** |
| **Acabado Blanco** | **R1045300** | **27,00** |
| **Acabado Negro** | **R1045400** | **27,00** |
| **Acabado Rojo** | **R1045500** | **27,00** |
| **Acabado Azul** | **R1045600** | **27,00** |
| **Acabado Verde** | **R1045700** | **27,00** |
| **Para OS 200/201, MY 174 y MY 1** | **R1043700** | **15,00** |
| **Serie PALMA CASCADA** | **R1046400** | **15,00** |
| **Serie VTK** | **R1046600** | **15,00** |
| **Maneta GERONTOLÓGICA** | **R1032000** | **17,00** |
| **Serie CALVIA** | **R1049700** | **20,00** |

| | REF. | EUROS |
|---|---|---|
| **Serie MT PLUS empotrados** | **R1043400** | **15,00** |
| **Serie PALMA** | **R1046300** | **15,00** |
| **Serie EXPRESION** | **R1046500** | **15,00** |
| **Serie AUK** | **R1046700** | **15,00** |
| **Maneta GERONTOLÓGICA** (para series MB PLUS Y MB2) | **R1032100** | **23,00** |
| **Maneta FRAME** | **R1049500** | **15,00** |
| **Serie INCA PRO** | **R1050900** | **20,00** |

# Suplementos / Peanas

| | LAVABO/ BIDE | OS 200/ 201 | 914 | 915 | 938 | 939/ 934 | 937/ PRO | 995 | 998 |
|---|---|---|---|---|---|---|---|---|---|
| PARA: | REF. | REF. | REF. | REF. | REF. | REF. | REF. | REF. | REF. |
| ICON | R759647 | | | R759651 | | | | | |
| CUADRO | R759621 | | | R759620 | R759627 | R759620 | R759620 | R759636 | R759634 |
| CUADRO 3835102 | R759633 | | | | | | | | |
| AURA | R759642 | | R759617 | R759617 | | | | | |
| ALAIOR XL | R759617 | | | | | | | | |
| ALAIOR | R759617 | | | | | | | R759617 | |
| INCA | R759617 | | | | | | | R759617 | |
| PALMA | R759642 | | | | | | | | |
| PALMA 65322 | R759617 | | | | | | | | |
| PALMA PLUS | R759642 | | | | | | | | |
| FORMENTERA | R759642 | | | R759642 | | | | | |
| FORMENTERA 62311 | R759621 | | | | | | | | |
| INCA PRO | R659617 | | | | | | | | |
| OS 200/201 | | R759617 | | | | | | | |
| MF2 | R759617 | | | | | | | | |

| REF. | EUROS | REF. | EUROS | REF. | EUROS | REF. | EUROS | REF. | EUROS | REF. | EUROS |
|---|---|---|---|---|---|---|---|---|---|---|---|
| R759647 | 12,00 | R759621 | 6,00 | R759627 | 23,00 | R759634 | 14,00 | R759642 | 6,00 | R659617 | 4,00 |
| R759651 | 14,00 | R759620 | 9,00 | R759636 | 10,00 | R759633 | 4,00 | R759617 | 5,00 | | |

# CUBRE-CARTUCHOS

| | LAVABO/ BIDE | DUCHA | BAÑO/ DUCHA | BAÑO DUCHA REPISA 152 | EMPOTRADOS | 181740200/ 182020200 | OS 200/ 201 | 912 | 913 | 914 | 915 | 919 | 938 | 978 | 983/ 985 | 939/ 934 | 937/ PRO | 993 | 995 |
|---|---|---|---|---|---|---|---|---|---|---|---|---|---|---|---|---|---|---|---|
| ICON | R671260 | | | | | | | | | | R761460 | | | | | | | | |
| CUADRO | R671254 | R671254 | R671254 | R671255 | | | | | | | R671254 | | | | | R671254 | R671254 | | R671254 |
| KOBE/ELAN | R671248 | R671248 | R671248 | | | | | | | | R671248 | R671248 | R671248 | R671248 | R671248 | | | | |
| AURA | R671262 25mm | R671254 35mm | R671254 | R671254 | | | | | | R761459 | R661120 | R661120 | | | R761459 | R671260 | | | |
| VITA | R671257 | R671254 | R671254 | | | | | | | | R671254 | R671248 | R671254 | R671248 | | | | | |
| PORTO | R671261 | R671261 | R671261 | | | | | | | | R671261 | | | | | | R671261 | | |
| MC-10 PLUS | R671255 | R671255 | R671255 | | | | | | | R671255 | R671255 | | R671255 | R671255 | | | | | |
| ALAIOR XL | R671248 | R671248 | R671248 | R671245 | | | | | | | | | | | | | | | |
| ALAIOR | R671251 | R671251 | R671251 | | | R671244 | | | | | | | | | | | | | R671251 |
| MC-9 PLUS | R671255 | R671255 | R671255 | | | | | | | | | | | | | | | | |
| MB2 | R671255 | R671255 | R671255 | | R671261 | | | | R671255 | R671255 | R671255 | | R671255 | R671255 | | | | | |
| MB PLUS | R671261 | R671261 | R671261 | | | | | | R671261 | | R671255 | | | | | | | | |
| ARES | R671255 | R671255 | R671255 | | R671261 | | | | R671255 | | R671255 | | R671245 | | | R671245 | R671245 | | |
| MT PLUS | R671254 | R671254 | R671254 | | R671261 | | | | R671254 | R671254 | R671254 | | | R671261 | | | | R671251 | |
| INCA | R671254 | R671254 | R671254 | | R671261 | | | R671254 | R671254 | R671254 | | | | | | | | | R671254 |
| OS 200/201 | | | | | | | R671261 | | | | | | | | | | | | |
| 181740200/182020200 | | | | | | R671261 | | | | | | | | | | | | | |
| FORMENTERA | R671254 35mm<br>R671264 623420200<br>R671262 25mm | R671254 | R671254 | R671245 | | R671244 | | | | | R671262 | | | | R671262 | | | | |
| INCA PRO | R671254 | R671254 | R671254 | | | | | | | | | | | | | | | | |
| CALVIA | R671255 | R671255 | R671255 | | R671261 | | | | | | | | | | | | | | |
| PALMA | R671254 | R671254 | R671254 | | | | | | | | | | | | | | | | |

| REF. | EUROS | REF. | EUROS | REF. | EUROS | REF. | EUROS | REF. | EUROS | REF. | EUROS |
|---|---|---|---|---|---|---|---|---|---|---|---|
| R661120 | 3,50 | R671248 | 3,50 | R671255 | 3,50 | R671260 | 3,50 | R671262 | 3,50 | R761459 | 4,50 |
| R671244 | 3,50 | R671251 | 3,50 | R671257 | 3,50 | R671261 | 3,50 | R671264 | 3,50 | R761460 | 4,50 |
| R671245 | 3,50 | R671254 | 3,50 | | | | | | | | |

# KITS DE SUJECIÓN

| SERIE | LAVABO/BIDÉ | FREGADERO TIPO | | | | | | | | | | | | | |
|---|---|---|---|---|---|---|---|---|---|---|---|---|---|---|---|
| | | 181740200/ 182020200 | OS 201/202 | 912 | 913 | 914 | 915 | 919 | 938 | 978 | 983/985 | 939/934 | 937/PRO | 993 | 995 |
| ICON | R809218 | | | | | | R809164 | | | | | | | | |
| CUADRO | R809164 | | | | | | R809102 | R809195 | | | | | R809102 | | |
| 1820 CAPRICHO | R809163 | | | R809163 | | | | | | | | | | | |
| BLACK&WHITE CUADRO | R809164 | | | | | | R809102 | | | | | | | | |
| AURA | R809190 | | | | R809212 | R809206 | R809206 | | | R809214 | R809223 | | | | |
| VITA | R809207 | | | | | | | R809192 | R809213 | R809192 | | | | | |
| ALAIOR XL | R809164 | | | | | | | | | | | | | | |
| ALAIOR | R809190 | | | | | | | | | | | | | | R809190 |
| MB2 | R809135 | | | | R809136 | R809163 | R809163 | R809136 | R809194 | R809152 | | | | | |
| ARES | R809135 | | | R809136 | | | R809163 | | R809185 | | | R809163 | R809163 | | |
| MT PLUS | R809168 | | | | R809168 | | R809168 | | | R809168 | | | | | |
| INCA | R809190 | | | R809125 | R809125 | R80912529,30 | R809125 | | | | | | | | R809190 |
| LASER | R809131 | | | R809124 | | | | | | | | | | | |
| OS 200/201 | | | R809183 | | | | | | | | | | | | |
| 181740200/182020200 | | R809163 | | | | | | | | | | | | | |
| PALMA | R809190 | | | | | | | | | | | | | | |
| PALMA 65322 | R809165 | | | | | | | | | | | | | | |
| FORMENTERA | R809165 | | | | | | R809206 | | | | R809223 | | | | |
| FORMENTERA 62311 | R809190 | | | | | | | | | | | | | | |
| CALVIA | R809135 | | | | | | | | | | | | | | |
| INCA PRO lavabo | R809190 | | | | | | | | | | | | | | |
| INCA PRO bidé | R809168 | | | | | | | | | | | | | | |

| REF. | EUROS | REF. | EUROS | REF. | EUROS | REF. | EUROS | REF. | EUROS | REF. | EUROS |
|---|---|---|---|---|---|---|---|---|---|---|---|
| R809102 | 4,00 | R809135 | 4,00 | R809164 | 4,00 | R809185 | 4,00 | R809195 | 4,00 | R809213 | 7,00 |
| R809124 | 4,00 | R809136 | 4,00 | R809165 | 6,50 | R809190 | 4,00 | R809206 | 7,00 | R809214 | 7,00 |
| R809125 | 4,00 | R809152 | 5,00 | R809168 | 4,00 | R809192 | 5,00 | R809207 | 7,00 | R809218 | 12,00 |
| R809131 | 4,00 | R809163 | 4,00 | R809183 | 5,00 | R809194 | 7,00 | R809212 | 4,00 | R809223 | 5,00 |

# Cartuchos

| GRIFERÍA DE BAÑO | BAÑO-DUCHA REF. | BAÑO-DUCHA EUROS | DUCHA REF. | DUCHA EUROS | EMPOTRADO REF. | EMPOTRADO EUROS | LAVABO REF. | LAVABO EUROS | BIDÉ REF. | BIDÉ EUROS | S. DE DUCHA REF. | S. DE DUCHA EUROS |
|---|---|---|---|---|---|---|---|---|---|---|---|---|
| ICON | | | | | | | R802720 | 29,00 | | | | |
| CUADRO | R802154 | 30,00 | R802154 | 30,00 | R802155 | 30,00 | R802154 | 30,00 | R802154 | 30,00 | | |
| BLACK&WHITE CUADRO | R802154 | 30,00 | R802154 | 30,00 | R802155 | 30,00 | R802154 | 30,00 | R802154 | 30,00 | | |
| BLACK&WHITE AURA | R802154 | 30,00 | R802154 | 30,00 | | | R802720 | 29,00 | R802720 | 29,00 | | |
| MOONLITE | | | | | | | R802720 | 29,00 | | | | |
| AURA | R802154 | 30,00 | R802154 | 30,00 | | | R802720 | 29,00 | R802720 | 29,00 | | |
| INCA PRO | R802154 | 30,00 | R802154 | 30,00 | | | R802154 | 30,00 | R802154 | 30,00 | | |
| VITA | R802154 | 30,00 | R802154 | 30,00 | R802155 | 30,00 | R802154 | 30,00 | R802154 | 30,00 | | |
| ALAIOR | R802154 | 30,00 | R802154 | 30,00 | R802155 | 30,00 | R802154 | 30,00 | R802154 | 30,00 | R802169 | 32,00 |
| ALAIOR XL | R802154 | 30,00 | R802154 | 30,00 | R802155 | 30,00 | R802154 | 30,00 | R802154 | 30,00 | R802154 | 30,00 |
| MT PLUS | R802154 | 30,00 | R802154 | 30,00 | R802155 | 30,00 | R802154 | 30,00 | R802154 | 30,00 | R802154 | 30,00 |
| PORTO | R802169 | 32,00 | R802169 | 32,00 | | | R802155 | 30,00 | R802169 | 32,00 | | |
| PALMA CASCADA | R802154 | 30,00 | R802154 | 30,00 | | | R1050800 | 46,00 | | | | |
| MB2 | R802169 | 32,00 | R802169 | 32,00 | R802155 | 30,00 | R802169 | 32,00 | R802169 | 32,00 | | |
| MB PLUS | R802169 | 32,00 | R802169 | 32,00 | | | R802169 | 32,00 | R802169 | 32,00 | | |
| ARES | R802169 | 32,00 | R802169 | 32,00 | | | R802169 | 32,00 | R802169 | 32,00 | | |
| INCA | R802154 | 30,00 | R802154 | 30,00 | | | R802154 | 30,00 | R802154 | 30,00 | | |
| ECO: ARES / CALVIA | | | | | | | R802711 | 40,00 | | | | |
| ECO: ALAIOR XL | | | | | | | R802729 | 35,00 | | | | |
| PALMA | R802154 | 30,00 | R802154 | 30,00 | | | R802154 | 30,00 | R802154 | 30,00 | | |
| FORMENTERA | R802154 | 30,00 | R802154 | 30,00 | | | | | R802720 | 29,00 | | |
| FORMENTERA: TIPO 342, 346 | | | | | | | R802728 | 25,00 | | | | |
| FORMENTERA: TIPO 386 | | | | | | | R1050300 | 43,00 | | | | |
| FORMENTERA: TIPO 331, 311 | | | | | | | R1050800 | 46,00 | | | | |

| GRIFERÍA COCINA | FREGADEROS REF. | FREGADEROS EUROS |
|---|---|---|
| SERIE ICON: REF. IC 915 | R802725 | 29,00 |
| OSMÓTICO: REF. OS 200, OS 201 | R802169 | 32,00 |
| SERIE CUADRO: REF. MZ 939, MY COMPACT,MQ FLEXIBLE, MZ 915, MZ1 914, | R802702 | 27,00 |
| SERIE CUADRO: REF. MZ 938 | R802155 | 30,00 |
| SERIE CUADRO: REF.MR | R802154 | 30,00 |
| SERIE KOBE / ELAN: REF. KB 938,KB 915, MW EXT.,MJ, MJ ABATIBLE, MX, | R802154 | 30,00 |
| SERIE KOBE / ELAN: REF. MX EXT | R802702 | 27,00 |
| SERIE BLACK&WHITE CUADRO: REF. MZ 915 N, MZ 915 W | R802702 | 27,00 |
| SERIE AURA: REF. FRAME | R802702 | 27,00 |
| SERIE VITA: REF. VITA 915, VTK 938, VTK 978, | R802702 | 27,00 |
| SERIE VITA: REF. VTK 919 | R802154 | 30,00 |
| SERIE ALAIOR: REF. ALAIOR-SP 995 | R802702 | 27,00 |
| SERIE MT PLUS: REF. MTP 915, MTP 913,MTP 024, | R802154 | 30,00 |
| SERIE MT PLUS: REF. MTP 978 | R802155 | 30,00 |
| SERIE MT PLUS: REF. MTP 025 | R802702 | 27,00 |
| SERIE PORTO: REF. PO 915 | R802155 | 30,00 |
| SERIE MC-10 PLUS: REF. ME1, | R802155 | 30,00 |
| SERIE MC-9 PLUS: REF. MCN 938, MCN 025 | R802155 | 30,00 |
| REF. MH, MB2 914,MA1, MCN 915, MB2 024 | R802169 | 32,00 |
| SERIE MB Y MB2: REF. MT EXT, MT2, MS1 EXT, MS1, MED 913 | R802155 | 30,00 |
| SERIE ARES: REF. AR 915, AR 913, ARK 939,ARK 915, ARK 938, ARK 937 | R802155 | 30,00 |
| SERIE INCA: REF. IN 914, IN 912, IN 913,IN 024 | R802154 | 30,00 |
| SERIE INCA: REF. IN 995 | R802702 | 27,00 |
| SERIE COSMO: REF. MG | R802186 | 29,00 |
| SERIE PRO: REF. MY1, MY 174, MY 202 | R802155 | 30,00 |
| SERIE INOX: REF. INX 915, INX 914, INX 919, INX 983 | R802702 | 27,00 |
| SERIE 81: REF. MN | R802154 | 30,00 |
| SERIE 81: REF.ML | R802174 | 30,00 |
| SERIE MZ*( REPOSICIÓN): REF. MP1 | R802154 | 30,00 |
| REF. AUK 913 | R1044800 | 25,00 |
| REF. AUK 978 | R1044900 | 25,00 |
| FO 915 | R802720 | 29,00 |
| AUK 983 / 985 | R802720 | 29,00 |

# Monturas

| | | REF. | EUROS |
|---|---|---|---|
| | **Montura selecta de 1/2" Buades (B)**<br>· Precio 2 unidades | **R802.163** | **19,00** |
| | **IDEM, Euro (E)** | **R802.199** | **19,00** |
| | **Montura cerámica para serie 1820 1/2 vuelta Euro (E)**<br>· Precio 2 unidades | **R802.158** | **31,00** |
| | **Montura cerámica Euro para serie 1930 DECO**<br>· Precio 2 unidades | **R802179** | **27,00** |
| | **Monturas Rojjer-2 para llaves de con estriado Euro de 1/2 "**<br>· Precio 2 unidades | **R802.161** | **17,00** |
| | **Monturas Rojjer-2 para llaves de con estriado Euro de 3/4 "**<br>· Precio 2 unidades | **R802.162** | **23,00** |
| | **Montura cerámica**<br>· Para WIND-INDIC ducha<br>· Para VITA y PACIFIC | **R802.709** | **16,00** |
| | **Montura serie VISION para agua fria** | **R802714** | **26,00** |
| | **IDEM, agua caliente** | **R802713** | **26,00** |
| | **Montura selecta de 1/2" con vástago largo Buades (B)**<br>· Precio 2 unidades | **R802.177** | **20,00** |
| | **IDEM, Euro (E)** | **R802152** | **19,00** |
| | **Nuevo sistema para sustituir conjunto estría Buades por estría Europea**<br>· Precio 2 unidades | **R10.328.00** | **52,00** |
| | **Acabado en Bronce** | **R10.328.00B** | **70,00** |
| | **Monturas Rojjer-2 para llaves de con estriado antiguo de 1/2 "**<br>· Guia cromada<br>· Precio 2 unidades | **R802.120** | **17,00** |
| | **Monturas Rojjer-2 para llaves de con estriado antiguo de 3/4 "**<br>· Guia cromada, 2 uds. | **R802.119** | **23,00** |
| | **IDEM, con guia latón** | **R802.126** | **23,00** |
| | **Montura Jansa 4**<br>· Rosca M 21 x 125 (B)<br>· Precio 2 unidades | **R802.147** | **17,00** |
| | **Montura OS 201/202** | **R802.723** | **22,00** |
| | **Montura Termostato MT Plus (46.291.02.00)** | **R802.726** | **29,00** |

# Tubos de conexión grifería

| PARA: | REF. | EUROS |
|---|---|---|
| Tubos de alimetación flexibles 3/8" de 405 mm | R10.490.00 | 4,00 |
| Tubos de alimetación flexibles 3/8" con antirretornos incorporados. Especial 18.174.02.00 | R10.137.00 | 7,50 |
| Tubos de alimetación flexibles 3/8" de 550 mm | R10.325.00 | 4,00 |
| Tubos de alimetación flexibles 3/8". Especial baño-ducha sobre encimera de 380 mm. Para 38152, 22152 y 62152 | R10.136.00 | 4,50 |
| Tubos de alimetación flexibles 3/8". BICONO de 350 mm. Especial reposición | R10.168.00 | 6,50 |

# Aireadores

| | SERIE | | ECO 5 L/MIN. | |
|---|---|---|---|---|
| PARA: | REF. | EUROS | REF. | EUROS |
| Baño-ducha series: ARES, CUADRO, MB2, 1820, MB PLUS, TERMOSTATO INDIC | R899030 | 3,00 | - | |
| Baño-ducha series: AURA, VITA, MT PLUS, INCA y PALMA | R899054 | 3,00 | - | |
| Baño-ducha series: VITA CASCADA, AURA CASCADA. ( AIREADOR + LLAVE) | R899086 | 8,00 | - | |
| Lavabo y bide series: LÁSER, ARES, CUADRO, MB2, MT PLUS, INCA, 1820, MB PLUS, VITA, ALAIOR | R899012 | 8,00 | R899100 | 8,00 |
| Lavabo y bide series: AURA, ALAIOR XL Y 38915. | R899070 | 4,00 | R899096 | 8,00 |
| Lavabo VITA CASCADA | R899085 | 9,00 | - | |
| Rótula monobloque bidé | R899008 | 5,00 | - | |
| Para caños de fregaderos con rosca hembra<br>Acabado en bronce | R899012<br>R899012B | 8,00<br>15,00 | R899100<br>R899100 | 8,00<br>8,00 |
| Para caños de fregaderos con rosca macho | R899001 | 4,00 | R899101,<br>R899102 | 8,00<br>8,00 |
| Maneral 38.938.02 | R899081 | 4,00 | - | |
| Fregadero Osmótico | R899092 | 7,00 | - | |
| Fregadero SP 955 rosca hembra M19 | R899084 | 4,00 | R899003 | 7,00 |
| VITA y CUADRO termostato | R899089 | 11,00 | - | |

## Aireadores

| PARA: | SERIE REF. | SERIE EUROS | ECO 5 L/MIN. REF. | ECO 5 L/MIN. EUROS |
|---|---|---|---|---|
| Fregadero ICON | R899095 | 8,00 | R899500 | 8,00 |
| Fregadero FRAME | R899087 | 5,00 | - | |
| Cond. Chorro 62311, 62331 | R899033 | 11,00 | - | |
| Junta limitador ducha y baño-ducha 9 l/min. | R899033 | 11,00 | - | |

# BAÑO

## Desagües automaticos con varillas y pomo

| PARA: | REF. | EUROS |
|---|---|---|
| Series ARES, CUADRO, AURA, ALAIOR Y ALAIOR XL | R1024800 | 17,00 |
| Series MC-10 PLUS, MC-9 PLUS, PORTO Y OPEN*( REPOSICIÓN) | R1019500 | 17,00 |
| Series MB PLUS, MB2 E INCA | R1011800 | 17,00 |
| Series 1820 | R1024700 | 17,00 |
| Series LASER | R1007200 | 17,00 |
| Series VITA | R1036300 | 18,00 |
| Cuerpo desagüe automático (sin varillas, ni pomo) para todas las series | R1106400 | 20,00 |
| Sifón minimalista | R1106100 | 78,00 |

## Inversores

| | REF. | EUROS |
|---|---|---|
| **Inversor automático metálico** · (SERIES MB PLUS, MC-10 PLUS, MC-9 PLUS Y MZ) | **R811058** | **11,00** |
| **Pomo** | **R622310** | **3,00** |
| **Conjunto inversor para 1820 Y 1930*** (REPOSICIÓN) | **R811068** | **12,00** |
| **Maneta inversor 1820** | **R802201** | **20,00** |
| **Maneta inversor 1820 acabado en bronce** | **R802201 B** | **28,00** |
| **Inversor para MB2** | **R811083** | **7,00** |
| **Pomo** | **R622311** | **4,00** |
| **Inversor para serie AURA, VITA y PALMA** | **R811081** | **6,00** |
| **Pomo** | **R622315** | **3,00** |
| **Inversor automático para serie CUADRO, KOBE y SISTEMAS DE DUCHA ALAIOR y MT PLUS (462980200)** | **R811065** | **14,00** |
| **Inversor para serie ALAIOR XL, VITA CASCADA Y FORMENTERA** | **R811077** | **10,00** |
| **Pomo** | **R622316** | **3,00** |
| **Inversor para empotrado NUEVA GENERACIÓN TIPO 170** | **R811064** | **13,00** |

| | REF. | EUROS |
|---|---|---|
| **Inversor automatico metálico** · (PARA SERIES LASER, ROVER Y SELEC) | **R811035** | **14,00** |
| **Inversor para baño-ducha VISIÓN** | **R811084** | **60,00** |
| **Inversor para serie MT PLUS, ARES e INCA (53101XXXX)** | **R811080** | **6,00** |
| **Pomo** | **R622313** | **4,00** |
| **Inversor para serie PORTO** | **R811082** | **7,00** |
| **Inversor completo serie INCA Y ALAIOR TIPO 121** | **R811070** | **4,80** |
| **Inversor para empotrado TIPO 171** | **R811076** | **10,00** |
| **Inversor INDIC Termostato** | **R811079** | **12,00** |
| **Inversor empotrado MB PLUS** | **R811048** | **11,00** |
| **Antirretorno Ducha y Baño-ducha** | **R899009** | **5,00** |

## Rosetones + Excéntricas + Antirruido

| PARA: | REF. | EUROS |
|---|---|---|
| Series CUADRO, KOBE, AURA, VITA, ALAIOR, ALAIOR XL, PORTO, MB2, ARES, PALMA. | R898041 | 16,00 |
| Series CUADRO, KOBE, AURA, VITA, ALAIOR, ALAIOR XL, PORTO, MB2, ARES, PALMA. **NEGRO** | R898041N | 28,00 |
| Series CUADRO, KOBE, AURA, VITA, ALAIOR, ALAIOR XL, PORTO, MB2, ARES, PALMA. **BLANCO** | R898041W | 28,00 |
| Series MT PLUS, MZ, INCA, MC-10 PLUS, MC-9 PLUS MB PLUS. | R898042 | 13,00 |
| Serie 1820 | R898024 | 15,00 |
| Serie FORMENTERA | R898047 | 28,00 |

## Caños bañera

| | REF. | EUROS |
|---|---|---|
| **Caño mural minimalista para empotrado 200mm. R 1/2 " h** | **R1217400** | **31,00** |

| | REF. | EUROS |
|---|---|---|
| **Caño para baño-ducha empotrado** | **R1220300** | **47,00** |

## Varios recambios para griferia

| | REF. | EUROS |
|---|---|---|
| **Enganche cadenilla para monomandos** | **R653102** | **3,00** |

| | REF. | EUROS |
|---|---|---|
| **Multillave para tuercas cartuchos y aireadores** | **R1007100** | **5,00** |

| | REF. | EUROS |
|---|---|---|
| **Llave de escuadra minimalista 1/2" - 3/8"** | **R1501300** | **24,00** |

| | REF. | EUROS |
|---|---|---|
| **Recambio filtro osmótico (sólo cartucho)** | **R1039600** | **55,00** |

| | REF. | EUROS |
|---|---|---|
| **Filtro osmótico COMPLETO** | **R1038600** | **184,00** |
| **Kit de sujeción a pared para MY 174 / MY 202** | **R809226** | **7,00** |

| | REF. | EUROS |
|---|---|---|
| **Peana serie kobe** | **R1032300** | **8,00** |

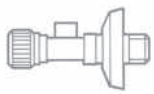

| | REF. | EUROS |
|---|---|---|
| **Llave de escuadra 1/2"-3/8"** | **R1500300** | **11,00** |

| | REF. | EUROS |
|---|---|---|
| **Horquilla soporte maneral 1820** | **R1307900** | **48,00** |
| **Acabado Bronce** | **R1307900B** | **66,00** |

| | REF. | EUROS |
|---|---|---|
| **Bolsa contrapeso para fregaderos extraíbles** | **R809103** | **6,00** |
| **Varilla alargadora para MY 174 / MY 202** | **R723177** | **10,00** |

## Manerales extraíbles cocina

| | REF. | EUROS |
|---|---|---|
| **Series MB, MB PLUS, ARES, REF. MT EXT (4093802), MS1 EXT (4097802), MTP 978 (469780200)** | **R1318900** | **32,00** |

| | REF. | EUROS |
|---|---|---|
| **REF. ME1 (9793809), MCN 938 (9893800)** | **R1316400** | **40,00** |

# COCINA

## Manerales extraíbles cocina

| | | REF. | EUROS |
|---|---|---|---|
| | REF. ARK 938 (239381200), VTK 978 (249780200) | R1318500 | 19,00 |
| | REF. MY COMPACT (3893702) | R1319900 | 41,00 |
| | REF. MZ 938 (3893802) y MZX extraíble (389982700) | R1320400 | 20,00 |
| | REF. VTK 938 (249380200) y ARK 998 (239980200) | R753211 | 9,00 |
| | REF. 23999 | R1321800 | 33,00 |

| | | REF. | EUROS |
|---|---|---|---|
| | REF.MY1 (1816002) Y REF. MZ 939 (3893902) | R1319700 | 42,00 |
| | INX 939 | R1319700NS | 73,00 |
| | REF. ARK 939 (239391200) | R1321100 | 25,00 |
| | REF. MY 174 (181740200) REF. MY 202 (182020200) | R1321200 | 50,00 |
| | REF. AUK 978 (509780200) | R801311 CR | 30,00 |

## Flexibles extraíbles cocina

| PARA: | REF. | |
|---|---|---|
| Todos los modelos (incluye adaptador para modelos antiguos) a excepción de los modelos que indicamos a continuación | R1036200 | 10,00 |
| Flexible extraíble para modelo AUK 978 (50.978.XX) | R1042300 | 21,00 |
| Flexible extraíble para AK 998 (239980200), VTK 938 (249380200), MZ 938 (3893802) y MZX extraíble (389982700) | R1037800 | 19,00 |

## Caños

| PARA: | REF. | EUROS |
|---|---|---|
| Caño para fregadero tuerca hembra 3/4". Salida superior recto 150 mm | R1210200 | 18,00 |
| Caño para fregadero tuerca hembra 3/4". Salida superior recto 200 mm para Ref. 37.028.54 y 16.046.54 | R1211800 | 18,00 |
| Caño para fregadero tuerca hembra 3/4". Salida superior recto 250 mm | R1211900 | 20,00 |
| Caño para fregadero tuerca hembra 3/4". Salida inferior 200 mm | R1209100 | 18,00 |
| Caño para fregadero tuerca hembra 3/4". Salida inferior 250 mm | R1212000 | 20,00 |
| MZ 915 REF. 3891502 | R1217800 | 49,00 |
| MZ1 914 REF. 389140200 | R1219500 | 37,00 |
| MQ FLEXIBLE REF. 3893402 | R1218400 | 60,00 |
| MZ 939 REF. 3893902 | R1218300 | 137,00 |
| KB 915 REF. 3591512 / MJ 3591502 | R1215500 | 37,00 |
| MTP 025 REF. 460250200 | R1221300 | 24,00 |
| MTP 029 REF. 460290200 | R1221400 | 16,00 |
| MY COMPACT REF. 389370200 | R1218900 | 128,00 |
| ARK 937 REF. 239370200 | R1221200 | 128,00 |
| MY1 REF.1816002 | R1218200 | 97,00 |
| VITA 915 REF. 249150200 | R1219800 | 27,00 |
| VTD 915 REF. 319150200 | R1220700 | 32,00 |
| BR REF. 56913781 | R1217500 | 22,00 |
| PO 915 REF. 2191502 | R1220700 | 32,00 |

| PARA: | REF. | EUROS |
|---|---|---|
| ARK 915 REF. 239150200 / 239151200 | R1219800 | 27,00 |
| IN 995 REF. 5399512 / SP 995 (55995XXXX) | R1219800 | 27,00 |
| IN 024 REF. 5302412 | R1212600 | 25,00 |
| MB2 914 REF. 4091402 / 8091402 / MN 8191462 | R1217200 | 18,00 |
| IN 914 REF. 5391412 | R1217200 | 18,00 |
| MH REF. 8091502 /4091502 / 469150200 | R1214400 | 30,00 |
| MB2 024 REF. 4002400, 460240200 | R1218100 | 25,00 |
| REF. 5602251*(REPOSICIÓN) REF. 9691294* (REPOSICIÓN) REF. 3602254* (REPOSICIÓN), 3702254, IN 912 (5391212) | R1208900 | 18,00 |
| OS 200/201 REF. 182000200/182010200 | R1221800 | 128,00 |
| MZ 915 N REF. 3891502N | R1217800N | 60,00 |
| MZ 915 W REF. 3891502W | R1217800W | 60,00 |
| MY 174 REF. 181740200 | R1220800 | 234,00 |
| MY 202 REF. 182020200 | R1222200 | 198,00 |
| FRAME / LAVAVAJILLAS REF. 5091502 / 5095502 | R1220000 | 37,00 |
| MCN 025 REF. 9802500 | R1222000 | 33,00 |
| MCN 915 REF. 9891500 | R1221900 | 128,00 |
| ARK 939 REF. 239391200 | R1220500 | 104,00 |
| IC 915 REF. 339150200 | R1221500 | 129,00 |
| IC 915 N REF. 33915020N | R1221700 | 158,00 |
| IC 915 W REF. 33915020W | R1221600 | 133,00 |
| 23998/24938 | R1220600 | 49,00 |
| 50915/50955 | R1220000 | 37,00 |

# TERMOSTATOS
## Termostatos

| | CARTUCHO TERMOSTATICO | CARTUCHO INVERSOR | MONTURA | INVERSOR | CRUCETA CAUDAL | CRUCETA TEMPERATURA | POMO INVERSOR | SOPORTE PARED | ROCIADOR | MANERAL | ROSETONES Y EXCENTRICAS | SOPORTE DESLIZANTE |
|---|---|---|---|---|---|---|---|---|---|---|---|---|
| 221010200 | R802742 | R811084 | | | R802651 | R802650 | | | | | R898046 | |
| 222010200 | R802742 | | R802738 | | R802660 | R802650 | | | | | R898046 | |
| 222380200 | R802742 | R811084 | | | R802661 | R802650 | | R1323000 | R1322800 | R1322600 | R898046 | R802371 |
| 271010200 | R802743 | R811084 | | | R802653 | R802652 | | | | | R898049 | |
| 272010200 | R802743 | | R802739 | | R802654 | R802652 | | | | | R898049 | |
| 331010200 | R802744 | R802741 | | | R802656 | R802655 | | | | | R898050 | |
| 332010200 | R802744 | | R802738 | | R802657 | R802655 | | | | | R898050 | |
| 332380200 | R802744 | R802741 | | | R802656 | R802655 | | | R1322900 | R1322700 | R898050 | R802372 |
| 462380200 | R802724 | R811084 | | | R802636 | R802637 | | R1323000 | 790066400 | R1315800 | R898046 | R802358 |
| 462910200 | R802724 | | R802738 | | R802662 | R802637 | | | | | R898046 | |
| 621010200 | R802745 | | R802738 | R811087 | R802659 | R802658 | R722241 | | | | R898052 | |
| 622010200 | R802745 | | R802738 | | R802659 | R802658 | | | | | R898052 | |
| 622380200 | R802745 | R811084 | | | R802663 | R802658 | | R1323200 | 790066500 | 790038000 | R898052 | R802373 |
| 8612202/8612102 | R802704 | | R802709 | R811079 | R802608 | R802607 | incluido en inversor | | | | R898029 | |
| 8623202/8623102 | R802704 | | R802709 | | R802608 | R802607 | | | | | R898029 | |
| 86232302 | R802721 | R811038 | | | R802608 | R802607 | | R1036100 | | | R898029 | R802313 |
| 581210200 | R802704 | R811038 | | | R802629 | R802628 | | | | | R898044 | |
| 582310200 | R802704 | | R802709 | | R802630 | R802628 | | | | | R898044 | |
| 771010200/771210200 | R802704 | R811038 | | | R802640 | R802638 | | | | | R898044 | |
| 772310200 | R802704 | | R802709 | | R802641 | R802638 | | | | | R898044 | |
| 772380200 | R802704 | R811038 | | | R802640 | R802638 | | R1039800 | | | R898044 | R802362 |
| 771710200 | R802707 | R811038 | | | R802642 | R802639 | | | | | - | |
| 772410200 | R802707 | | R802709 | | R802641 | R802639 | | | | | - | |
| 451210200 | R802707 | R811038 | | | R802632 | R802633 | | | | | R898045 | |
| 45231020 | R802707 | | R802709 | | R802631 | R802633 | | | | | R898045 | |
| 452380200 | R802707 | R811038 | | | R802632 | R802633 | | R1042700 | | | R898045 | R802315 |
| 2012102/2012202 | R802707 | R811038 | | | R802614 | R802615 | | | | | R898038 | |
| 2023102/2023202 | R802707 | | R802709 | | R802614 | R802615 | | | | | R898038 | |
| 20232302 | R802707 | R811038 | | | R802614 | R802615 | | R1039700 | | | R898038 | R802314 |

| REF. | EUROS | REF. | EUROS | REF. | EUROS | REF. | EUROS | REF. | EUROS | REF. | EUROS | REF. | EUROS | REF. | EUROS | REF. | EUROS |
|---|---|---|---|---|---|---|---|---|---|---|---|---|---|---|---|---|---|
| R1036100 | 32,00 | R1323000 | 30,00 | R802372 | 85,00 | R802631 | 51,00 | R802642 | 30,00 | R802658 | 27,00 | R802721 | 47,00 | R811038 | 28,00 | R898049 | 30,00 |
| R1039700 | 31,00 | R1323200 | 40,00 | R802373 | 60,00 | R802632 | 51,00 | R802650 | 33,00 | R802659 | 27,00 | R802724 | 60,00 | R811079 | 12,00 | R898050 | 50,00 |
| R1039800 | 31,00 | R722241 | 10,00 | R802607 | 13,00 | R802633 | 51,00 | R802651 | 33,00 | R802660 | 33,00 | R802738 | 24,00 | R811084 | 75,00 | R898052 | 50,00 |
| R1042700 | 15,00 | R802313 | 18,20 | R802608 | 13,00 | R802636 | 17,00 | R802652 | 20,00 | R802661 | 33,00 | R802739 | 24,00 | R811085 | 12,00 | 790038000 | 11,00 |
| R1315800 | 19,00 | R802314 | 39,40 | R802614 | 30,00 | R802637 | 20,00 | R802653 | 20,00 | R802662 | 20,00 | R802741 | 60,00 | R898029 | 10,00 | 790066400 | 53,00 |
| R1322600 | 53,00 | R802315 | 37,00 | R802615 | 30,00 | R802638 | 30,00 | R802654 | 20,00 | R802663 | 27,00 | R802742 | 60,00 | R898038 | 24,00 | 790066500 | 68,00 |
| R1322700 | 60,00 | R802358 | 34,00 | R802628 | 23,00 | R802639 | 30,00 | R802655 | 25,00 | R802704 | 46,00 | R802743 | 60,00 | R898044 | 8,00 | | |
| R1322800 | 79,00 | R802362 | 18,20 | R802629 | 23,00 | R802640 | 30,00 | R802656 | 24,00 | R802707 | 47,00 | R802744 | 85,00 | R898045 | 15,00 | | |
| R1322900 | 285,00 | R802371 | 60,00 | R802630 | 23,00 | R802641 | 30,00 | R802657 | 25,00 | R802709 | 16,00 | R802745 | 60,00 | R898046 | 44,00 | | |

# GRIFERÍA ELECTRÓNICA

## Kit válvula solenoide

| PARA: | REF. | EUROS |
|---|---|---|
| REF. 753010400 | R1040100 | 70,00 |
| REF. 753030400 | R1040200 | 86,00 |
| REF. 753020400 / 750000400 / 752000400 | R1040300 | 79,00 |
| REF. 753040400 / 753050400 / 759000400 | R1040400 | 68,00 |
| REF. 754000400 | R1040500 | 75,00 |

## Caja de pilas

| PARA: | REF. | EUROS |
|---|---|---|
| REF. 753010400 | R1041700 | 19,00 |
| REF. 753020400 /753030400 / 753040400 / 759000400 / 754000400 | R1041800 | 22,00 |
| REF. 753050400 | R1041900 | 26,00 |
| REF. 750000400 / 752000400 | R1042000 | 27,00 |

## Placas empotrados

| PARA: | REF. | EUROS |
|---|---|---|
| TIPO: 240 | R761918 | 24,00 |
| TIPO: 170 | R761917 | 20,00 |
| TIPO: 171 | R761926 | 20,00 |
| TIPO: 241 | R761924 | 20,00 |
| TIPO: 62171 | R761928 | 24,00 |
| TIPO: 62241 | R761929 | 24,00 |

## Sensor - Kit pieza eléctrica

| PARA: | REF. | EUROS |
|---|---|---|
| REF. 753010400 | R1040600 | 152,00 |
| REF. 753020400 | R1040700 | 152,00 |
| REF. 753030400 | R1040800 | 152,00 |
| REF. 753040400 | R1040900 | 136,00 |
| REF. 753050400 | R1041000 | 207,00 |
| REF.759000400 | R1041100 | 152,00 |
| REF.750000400 | R1041200 | 152,00 |
| REF. 752000400 | R1041300 | 168,00 |
| REF.754000400 | R1041400 | 152,00 |
| REF.753000400 | R1044100 | 152,00 |

## Housing solenoide

| PARA: | REF. | EUROS |
|---|---|---|
| REF.753040400 / 753050400 | R1041500 | 33,00 |
| REF.759000400 | R1041600 | 33,00 |

## Varios recambios grifería electrónica

| PARA: | REF. | EUROS |
|---|---|---|
| Kit sujeción REF. 753000400 | R809219 | 9,00 |
| Kit sujeción REF. 753020400 | R809220 | 9,00 |

## Recambios varios del MVX Electronic (PULSE) Ref. 759010400

**Caja de control**

| REF. | EUROS |
|---|---|
| **R1042100** | **702,00** |

**Maneral extraíble**

| REF. | EUROS |
|---|---|
| **R1321300** | **388,00** |

## Recambios i-Sink

| PARA: | REF. | EUROS |
|---|---|---|
| Caja electrónica | R1042200 | 420,00 |
| Control Panel | R1046900 | 60,00 |

# **Teka** service

## Cuando adquiere un producto Teka, adquiere también la calidad y asistencia de nuestro servicio técnico.

En Teka estamos siempre listos para escuchar y responder a sus necesidades con **agilidad** y con la **máxima rapidez**.

El Servicio Oficial solo utiliza **procesos homologados y repuestos originales Teka** porque la tranquilidad y calidad son para nosotros lo primero.

Desde hace ya varias décadas, en Teka ofrecemos **5 años de garantía** para la gran mayoría de nuestra grifería. En el caso de las duchas, termostatos, grifería electrónica y temporizada, mantenemos los dos años de garantía que marca la ley. Los tratamientos superficiales, que no sean cromo, tienen también una garantía de dos años por ser susceptibles a agresiones externas, derivadas de la dureza y calcificación de las aguas.

Aproveche ahora más ventajas registrando y activando la garantía, directamente, en el sitio web de nuestro servicio técnico: **www.teka.com/sat**

Nuestros productos se han fabricado para funcionar siempre a la perfección y del modo más simple. Están testados para trabajar en la condiciones más exigentes. Pero si algo falla o necesita reponer cualquier pieza, puede contar con nosotros con solo llamar al **902 111 211**, accediendo a la web www.teka.com, entrando en nuestros sitios en **Facebook** y **Twitter** o escribiéndonos a la dirección **atencionalcliente@teka.com**

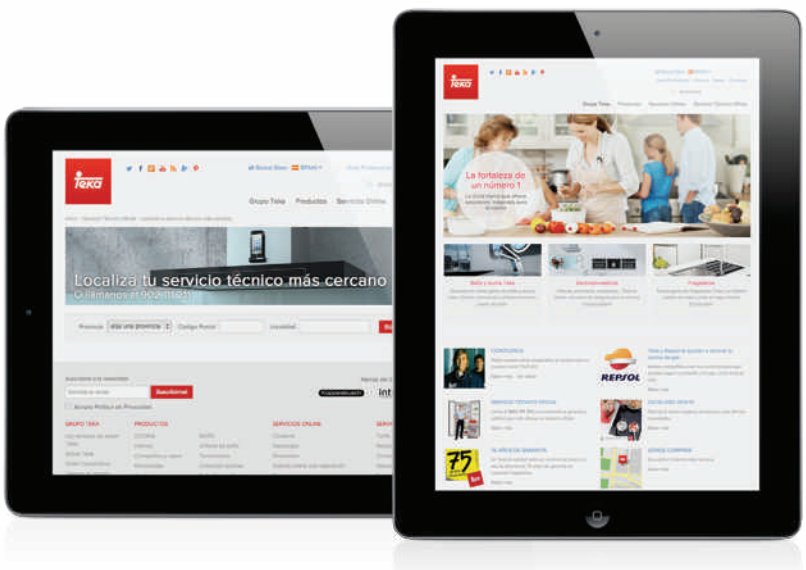

# Oficinas comerciales

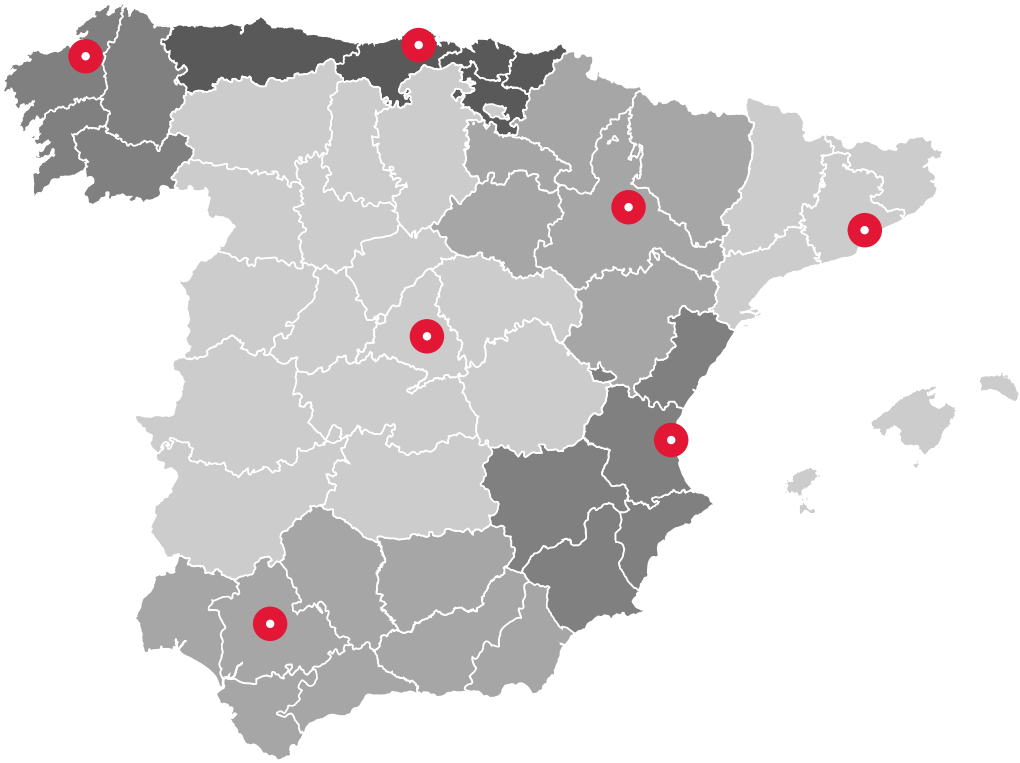

## ÁREA CENTRO

**MADRID**
(BADAJOZ, CÁCERES, CIUDAD REAL, CUENCA, GUADALAJARA, TOLEDO)

Crta. Madrid-Barcelona, km 35,100
28805 Alcalá de Henares (Madrid)
91 661 30 17
91 661 56 64
**teka-madrid@teka.com**

## ÁREA SUR

**SEVILLA**
(CÁDIZ, CEUTA, CÓRDOBA Y HUELVA)

Polg. Ctra. De la Isla. C/ Denario, P3
41700 Dos Hermanas (Sevilla)
954 93 02 78
954 93 01 27
**teka-sevilla@teka.com**

## ÁREA NORESTE

**BARCELONA**
(ANDORRA, GERONA, LERIDA, TARRAGONA)

Polig. Almeda. Avda. Sant Ferrán, 55-61
08940 Cornellà de Llobregat (Barcelona)
93 377 21 04
93 377 10 41
**teka-barcelona@teka.com**

## ÁREA CANARIAS

**LAS PALMAS**
(TENERIFE)

Polg. Arinaga-Fase 3. C/ Olmo, 5
35118 Agüimes (Las Palmas)
928 15 64 74(5)
928 15 64 88
**teka-canarias@teka.com**

**VALLADOLID**
(ÁVILA, BURGOS, LEÓN, PALENCIA, SALAMANCA, SEGOVIA, ZAMORA)

Polg. San Cristóbal. C/ Turquesa, 1
47012 Valladolid (Valladolid)
983 29 48 18
983 39 37 67
**teka-valladolid@teka.com**

**GRANADA**
(JAÉN, MÁLAGA, ALMERÍA Y MELILLA)

Polg. Juncaril. C/ Almuñecar, Parcela 363-1
18220 Albolote (Granada)
Tel 958 46 54 48
Fax 958 46 68 01
**teka-granada@teka.com**

**ISLAS BALEARES**

C/ Conquistador, 2 - bajo
07350 Binissalem (Islas Baleares)
971 88 69 93
971 51 22 68
**teka-mallorca@teka.com**

## ÁREA NOROESTE

**LA CORUÑA**
(LUGO, ORENSE, PONTEVEDRA)

Polg. Pocomaco, calle 1, parcela F-13
15190 La Coruña (La Coruña)
981 17 35 54
981 28 50 99
**teka-galicia@teka.com**

## ÁREA NORTE

**SANTANDER**
(ÁLAVA, ASTURIAS, GUIPUZCOA, VIZCAYA)

C/ Cajo, 17
39011 Santander (Cantabria)
942 35 53 03
942 32 88 53
**teka-norte@teka.com**

## ÁREA CENTRO ESTE

**ZARAGOZA**
(HUESCA, LA RIOJA, NAVARRA, SORIA, TERUEL)

Polig. Plaza. C/ Bari, 28. Parcela ALI 3.2 Nave A - 50197 Zaragoza
976 33 31 24
976 53 55 11
**teka-zaragoza@teka.com**

## ÁREA LEVANTE

**VALENCIA**
(ALBACETE, ALICANTE, CASTELLÓN, MURCIA)

Polg. Actuación, nº 1, calle 32, s/n
46470 Catarroja (Valencia)
96 127 02 34
96 126 49 90
**teka-valencia@teka.com**

www.teka.com

www.teka.com

CAT_NAC2014